Káblové nosné systémy › Podlahové kanály › Podlahové škatule

# POKZA...K AL Škatuľa pozinkovaná s otváracím zámkom a hliníkovým krytom

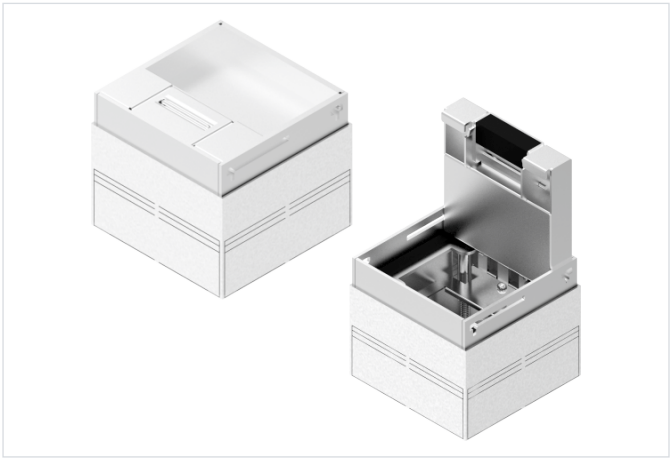

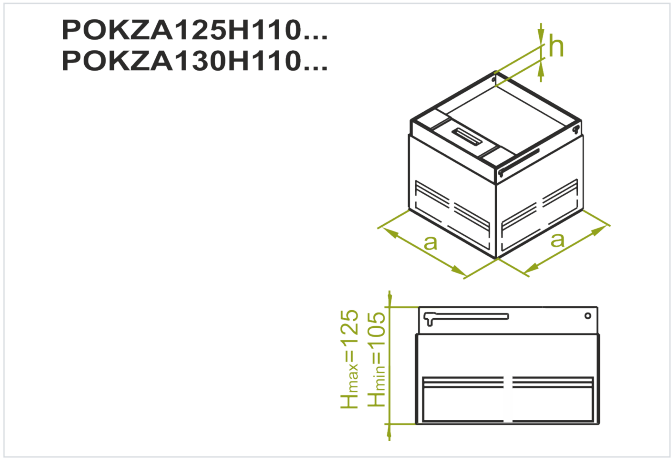


**Nový výrobok:** áno

- Kompletná podlahová škatuľa pripravená na montáž do drevených podláh, zdvojených podláh a betónových poterov. Škatuľa s pozinkovanými a hliníkovými komponentmi je pripravená na použitie v suchom prostredí.

## Materiál

- S - oceľ pozinkovaná metódou Sendzimir STN EN 10346:2015
- AL - hliník

## Doplňujúce informácie

- Vylamovacie výrezy na každej strane kovového plášťa slúžia po vylomení na montáž úsekov kanála. Otvory Ø8 mm v spodnej časti telesa umožňujú montáž škatule na podklad.
- Škatuľa pripravená na priamu montáž elektrického príslušenstva Modul 45
- HÍbka výplne krytu: W - koberec, h = 5 mm G - gresová dlažba, h = 12 mm K - kameň, h = 23 mm

Zoznam maximálnych šírok kanála vhodných pre škatule:

- POKZA180H110..., POKZAS180H110... max. šírka kanála: 175 mm POKZA205H110..., POKZAS205H110... max. šírka kanála: 190 mm POKZA250H110... max. šírka kanála: 240 mm POKZA280H110... max. šírka kanála: 250 mm
- Univerzálny kryt umožňuje montáž do koberca, gresovej dlažby a kameňa
- Rýchla a intuitívna montážna škatuľa
- Rôzne povrchové úpravy materiálu (hliník a nerezová oceľ)
- Nastaviteľná výška škatule
- Vylamovacie otvory pre kanál s výškou H28, H38 a H48

## Verzie

| Symbol | Katalógové číslo | Hmotnosť 1 ks (kg) | Rozmer a (mm) | Množstvo (ks) | Hrúbka výplne h (mm) | Vstup / počet | Max. počet modulov 45 |
|---|---|---|---|---|---|---|---|
| **POKZA180H110K AL** | 251830 | 1.49 | 180 | 1 | 23 | priamy/2 | 5(2,5*2) |
| **POKZAS180H110K AL** | 251832 | 1.49 | 180 | 1 | 23 | šikmý/2 | 5(2,5*2) |
| **POKZA205H110K AL** | 252030 | 1.94 | 205 | 1 | 23 | priamy/2 | 6 |
| **POKZAS205H110K AL** | 252032 | 1.94 | 205 | 1 | 23 | šikmý/2 | 6 |
| **POKZA250H110K AL** | 252530 | 2.60 | 250 | 1 | 23 | šikmý/2 | 8 |
| **POKZA280H110K AL** | 252830 | 3.78 | 280 | 1 | 23 | šikmý/2 | 9(4,5*2) |

## Príklady použitia

