POKZA...G AL Škatuľa pozinkovaná s otváracím zámkom a hliníkovým krytom

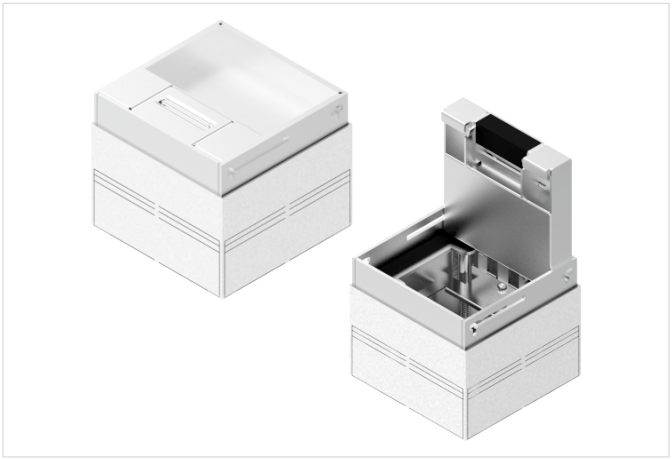

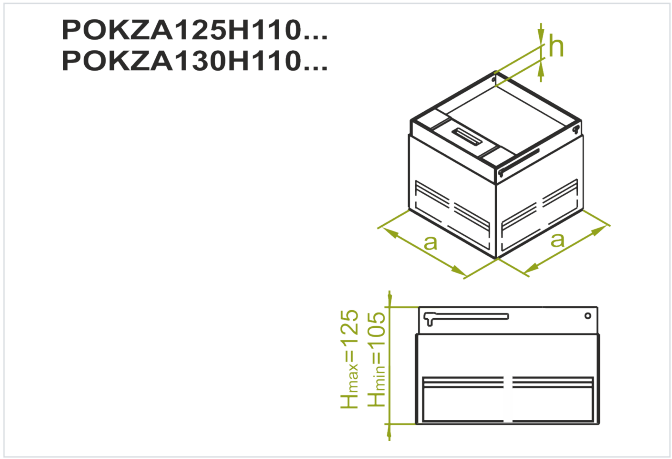

Nový výrobok: áno

- Kompletná podlahová škatuľa pripravená na montáž do drevených podláh, zdvojených podláh a betónových poterov. Škatuľa s pozinkovanými a hliníkovými komponentmi je pripravená na použitie v suchom prostredí.

Materiál

- S - oceľ pozinkovaná metódou Sendzimir STN EN 10346:2015
- AL - hliník

Doplňujúce informácie

- Vylamovacie výrezy na každej strane kovového plášťa slúžia po vylomení na montáž úsekov kanála. Otvory Ø8 mm v spodnej časti telesa umožňujú montáž škatule na podklad.
- Škatuľa pripravená na priamu montáž elektrického príslušenstva Modul 45
- HÍbka výplne krytu: W - koberec, h = 5 mm G - gresová dlažba, h = 12 mm K - kameň, h = 23 mm

Zoznam maximálnych šírok kanála vhodných pre škatule:

- POKZA180H110..., POKZAS180H110... max. šírka kanála: 175 mm POKZA205H110..., POKZAS205H110... max. šírka kanála: 190 mm POKZA250H110... max. šírka kanála: 240 mm POKZA280H110... max. šírka kanála: 250 mm
- Univerzálny kryt umožňuje montáž do koberca, gresovej dlažby a kameňa
- Rýchla a intuitívna montážna škatuľa
- Rôzne povrchové úpravy materiálu (hliník a nerezová oceľ)
- Nastaviteľná výška škatule
- Vylamovacie otvory pre kanál s výškou H28, H38 a H48

Verzie

Symbol	Katalógové číslo	Hmotnosť 1 ks (kg)	Rozmer a (mm)	Množstvo (ks)	Hrúbka výplne h (mm)	Vstup / počet	Max. počet modulov 45
POKZA180H110G AL	241830	1.85	180	1	12	priamy/2	5(2,5*2)
POKZAS180H110G AL	241832	1.85	180	1	12	šikmý/2	5(2,5*2)
POKZA205H110G AL	242030	2.43	205	1	12	priamy/2	6
POKZAS205H110G AL	242032	2.43	205	1	12	šikmý/2	6
POKZA250H110G AL	242530	3.37	250	1	12	šikmý/2	8
POKZA280H110G AL	242830	4.78	280	1	12	šikmý/2	9(4,5*2)

Príklady použitia

