PKN... Kryt kanála

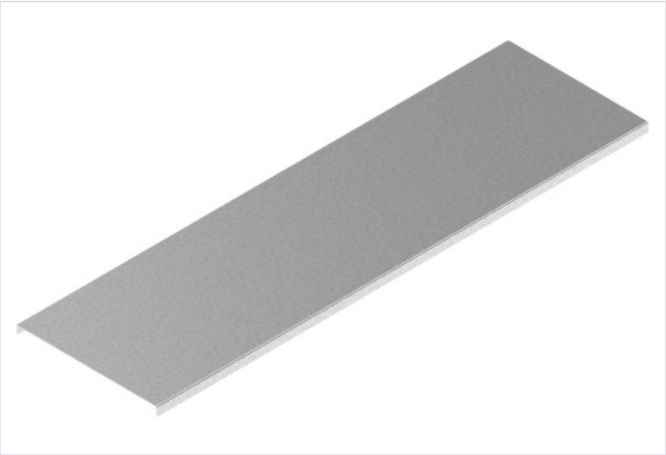

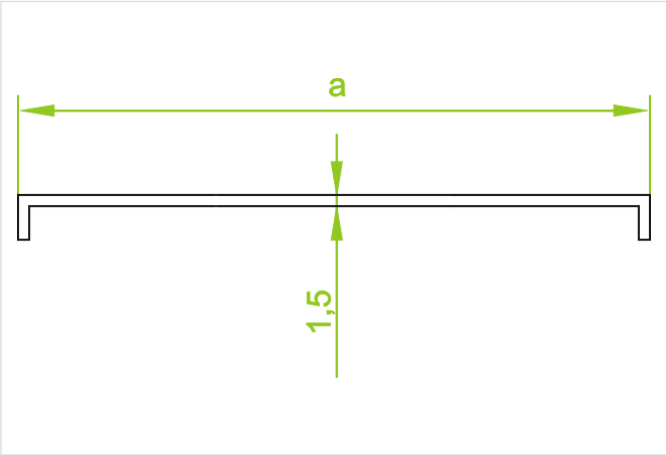

Hrúbka plechu: 1.5 mm

- Ochrana pred poškodením.

Materiál

- Oceľ, pásovo pozinkovaná metódou Sendzimir podľa STN EN 10346:2015

Dostupné na objednávku:

- F – oceľ, žiarovo zinkovaná podľa STN EN ISO 1461:2011
- E2 - nerezová oceľ, trieda 1.4301 (AISI304)

Verzie

Symbol	Šírka a (mm)	Dĺžka L (mm)	Hmotnosť (1 m) (kg)	Katalógové číslo	Množstvo v balení (ks / m)
PKN175/2 S	175	2 000	2.46	500117	6 / 12
PKN175/3 S	175	3 000	2.46	500217	6 / 18
PKN190/2 S	190	2 000	2.64	500119	6 / 12
PKN190/3 S	190	3 000	2.64	500219	6 / 18
PKN240/2 S	240	2 000	3.24	500124	6 / 12
PKN240/3 S	240	3 000	3.24	500224	6 / 18
PKN250/2 S	250	2 000	3.34	500125	4 / 8
PKN250/3 S	250	3 000	3.34	500225	4 / 12
PKN340/2 S	340	2 000	4.44	500134	4 / 8
PKN340/3 S	340	3 000	4.44	500234	4 / 12
PKN350/2 S	350	2 000	4.54	500135	4 / 8
PKN350/3 S	350	3 000	4.54	500235	4 / 12