Káblové nosné systémy › Podlahové kanály › H28

MOS50/45... Redukcia Mozaik

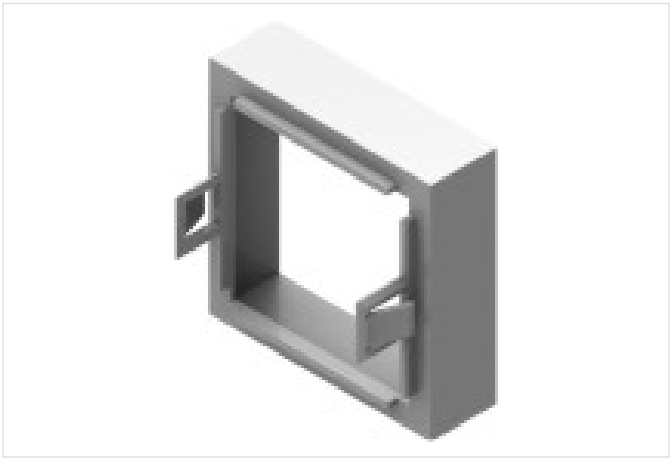

- Redukcia na montáž škatúľ Mosaic 45.

Verzie

Symbol	Katalógové číslo	Typ
MOS50/45	400000	MOZAIK 50/45