Káblové nosné systémy › Podlahové kanály › H28

LKt...H28 Oblúk kanála zvislý 3-komorový

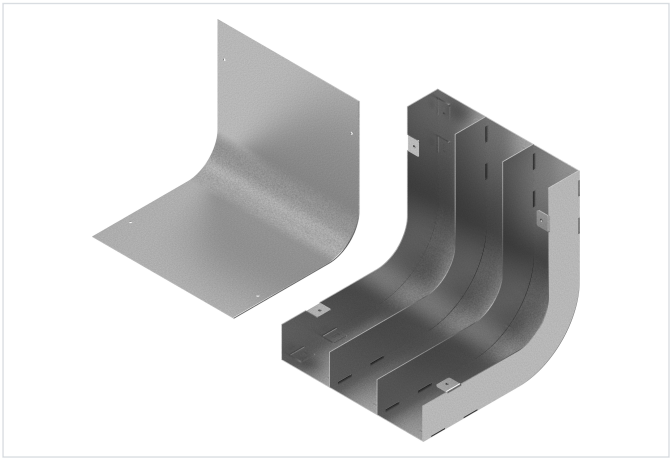

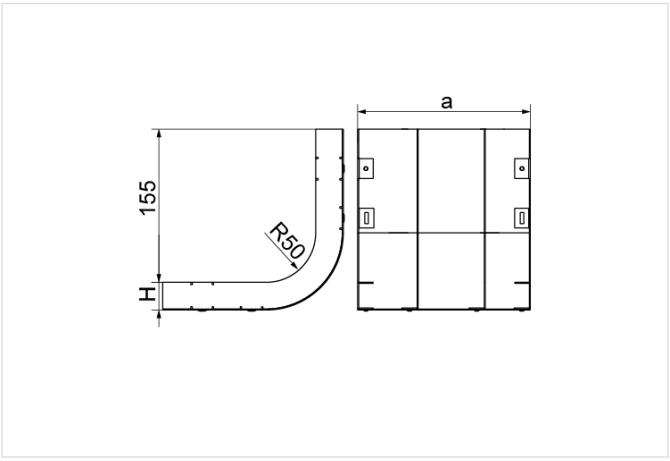

Hrúbka plechu: 1.0 mm

- Zmena smeru káblovej trasy.

Materiál

- S - oceľ pozinkovaná metódou Sendzimir STN EN 10346:2015

Dostupné povrchové úpravy:

- E - nerezová oceľ

Doplňujúce informácie

- Vrátane krytu

Verzie

Symbol	Katalógové číslo	Šírka a (mm)	Hmotnosť 1 ks (kg)	Množstvo (ks)
LKt175H28 S	521717	175	0.78	4
LKt190H28 S	521719	190	0.82	4
LKt240H28 S	521724	240	0.96	4
LKt250H28 S	521725	250	1.06	4
LKt340H28 S	521734	340	1.22	4
LKt350H28 S	521735	350	1.32	4