Káblové nosné systémy › Podlahové kanály › H48

LKt...H48 Oblúk kanála zvislý 3-komorový

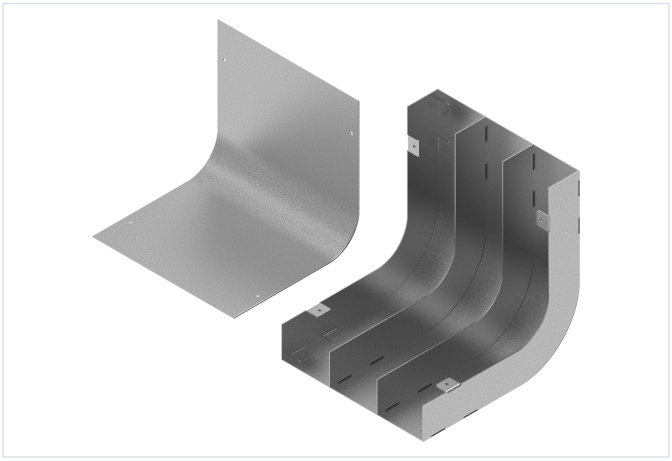

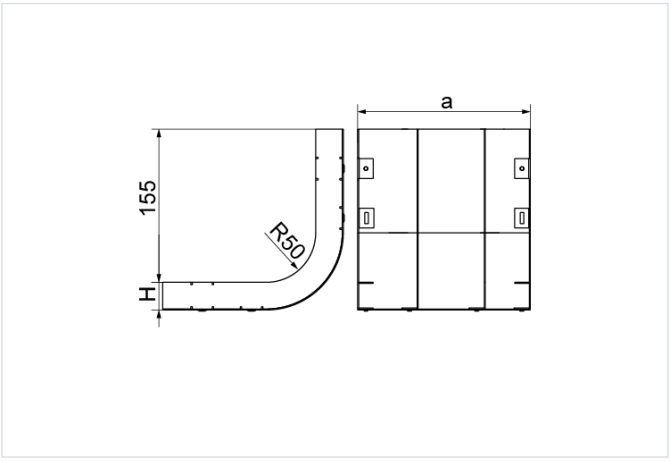

Hrúbka plechu: 1.0 mm

- Zmena smeru vedenia kábla

Materiál

- Oceľ, pásovo pozinkovaná metódou Sendzimir podľa STN EN 10346:2015

Dostupné na objednávku:

- F – oceľ, žiarovo zinkovaná podľa STN EN ISO 1461:2011
- E2 - nerezová oceľ, trieda 1.4301 (AISI304)

Doplňujúce informácie

- Vrátane krytu

Verzie

Symbol	Šírka a (mm)	Hmotnosť 1 ks (kg)	Katalógové číslo	Množstvo (ks)
LKt175H48 S	175	1.06	541717	4
LKt190H48 S	190	1.11	541719	4
LKt240H48 S	240	1.25	541724	4
LKt250H48 S	250	1.35	541725	4
LKt340H48 S	340	1.54	541734	4
LKt350H48 S	350	1.64	541735	4