LKt...H38 Oblúk kanála zvislý 3-komorový

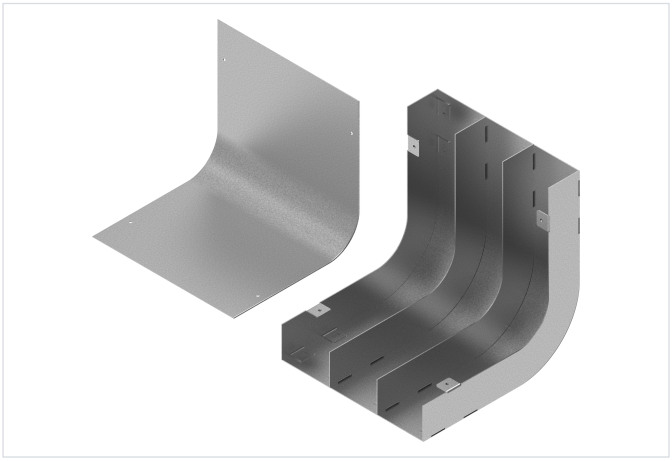

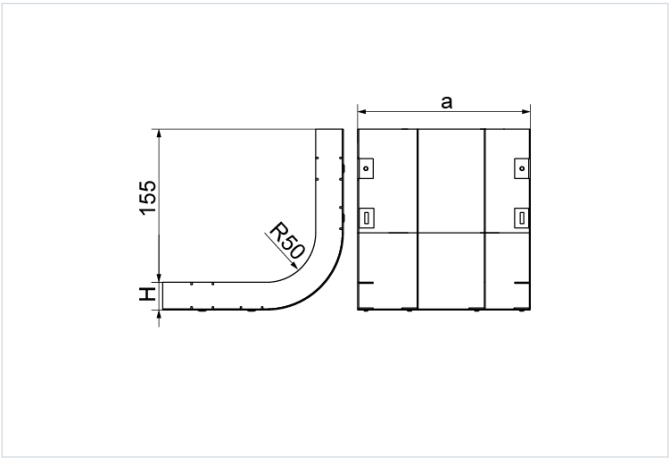

Hrúbka plechu: 1.0 mm

- Zmena smeru káblovej trasy.

Materiál

- S - oceľ pozinkovaná metódou Sendzimir STN EN 10346:2015

Dostupné povrchové úpravy:

- E - nerezová oceľ

Doplňujúce informácie

- Vrátane krytu

Verzie

Symbol	Šírka a (mm)	Hmotnosť 1 ks (kg)	Katalógové číslo	Množstvo (ks)
LKt175H38 S	175	0.92	531717	4
LKt190H38 S	190	0.97	531719	4
LKt240H38 S	240	1.11	531724	4
LKt250H38 S	250	1.21	531725	4
LKt340H38 S	340	1.38	531734	4
LKt350H38 S	350	1.48	531735	4