Káblové nosné systémy › Podlahové kanály › H38

LKd...H38 Oblúk kanála zvislý 2-komorový

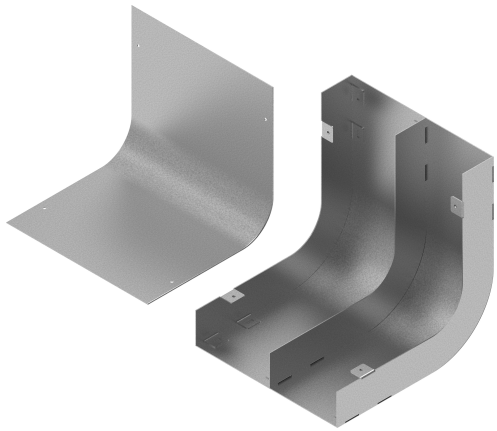

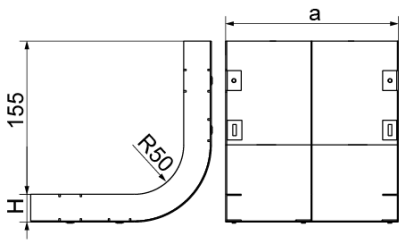

Hrúbka plechu: 1.0 mm

- Zmena smeru káblovej trasy.

Materiál

- S - oceľ pozinkovaná metódou Sendzimir STN EN 10346:2015

Dostupné povrchové úpravy:

- E - nerezová oceľ

Doplňujúce informácie

- Vrátane krytu

Verzie

Symbol	Šírka a (mm)	Hmotnosť 1 ks (kg)	Katalógové číslo	Množstvo (ks)
LKd175H38 S	175	0.81	531617	4
LKd190H38 S	190	0.86	531619	4
LKd240H38 S	240	1	531624	4
LKd250H38 S	250	1.10	531625	4
LKd340H38 S	340	1.27	531634	4
LKd350H38 S	350	1.37	531635	4