Káblové nosné systémy › Podlahové kanály › H38

LK...H38 Oblúk kanála zvislý

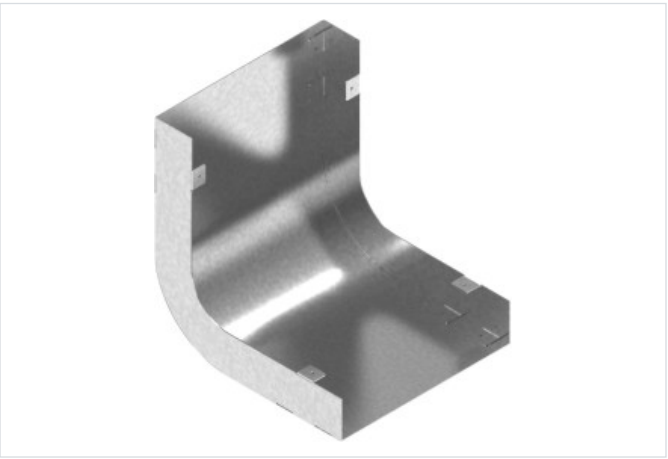

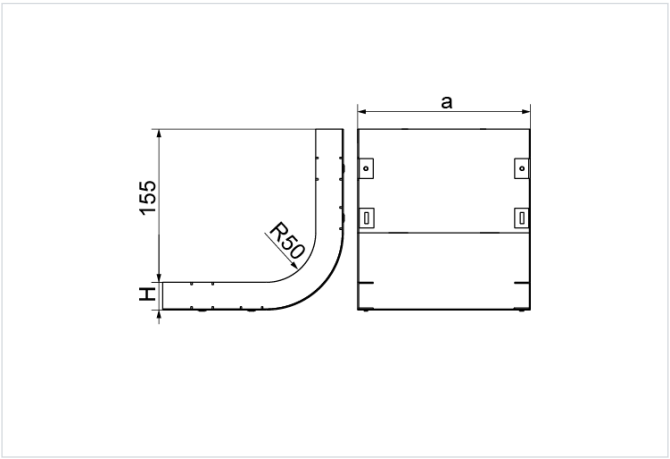

Hrúbka plechu: 1.0 mm

- Zmena smeru káblovej trasy.

Materiál

- S - oceľ pozinkovaná metódou Sendzimir STN EN 10346:2015

Dostupné povrchové úpravy:

- E - nerezová oceľ

Doplňujúce informácie

- Vrátane krytu

Verzie

Symbol	Šírka a (mm)	Hmotnosť 1 ks (kg)	Katalógové číslo	Množstvo (ks)
LK175H38 S	175	0.70	531517	4
LK190H38 S	190	0.75	531519	4
LK240H38 S	240	0.89	531524	4
LK250H38 S	250	0.99	531525	4
LK340H38 S	340	1.16	531534	4
LK350H38 S	350	1.26	531535	4