ZKL75H60... Koncová záslepka - lakovaný

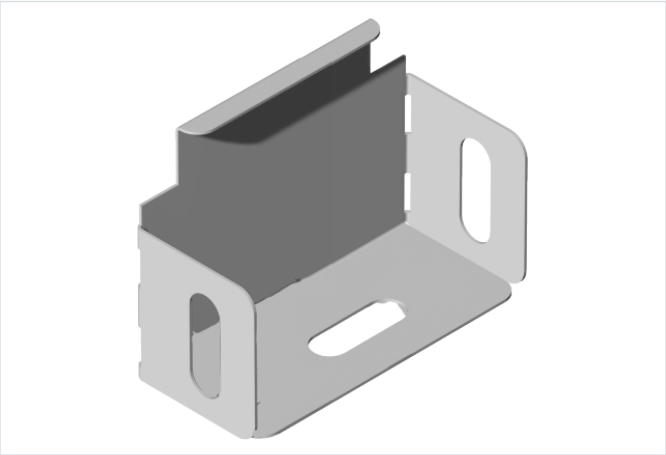

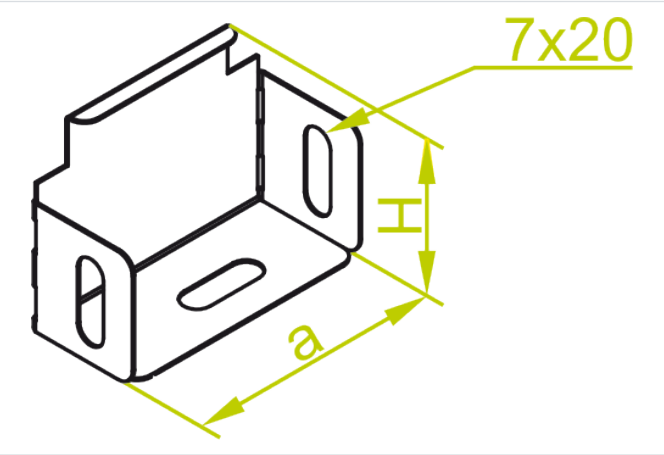

Hrúbka plechu: 1.0 mm

- Ukončenie káblovej trasy.

Materiál

- S - oceľ pozinkovaná metódou Sendzimir STN EN 10346:2015
- L - lakovanie v štandardnej farbe RAL

Doplňujúce informácie

- Jednostranné lakovanie na bielo – RAL 9010

Poznámka

- Integrované spojky. Montáž bez ďalších spojok.

Verzie

Symbol	Šírka a (mm)	Výška H (mm)	Hmotnosť 1 ks (kg)	Katalógové číslo	Množstvo (ks)
ZKL75H60 L	73	58	0.05	163807	100