ZK... Držiak prítlačný

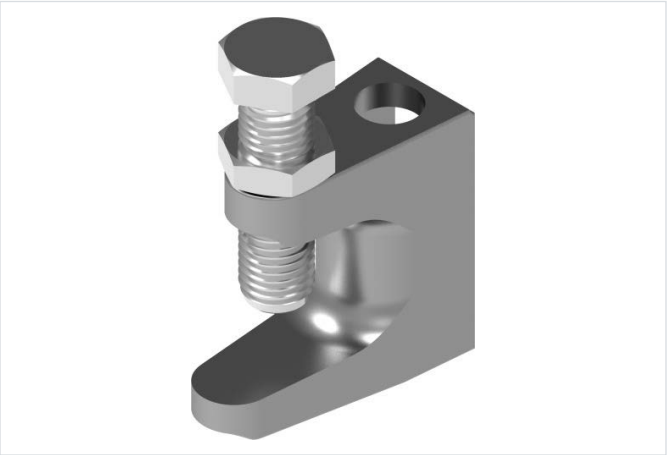

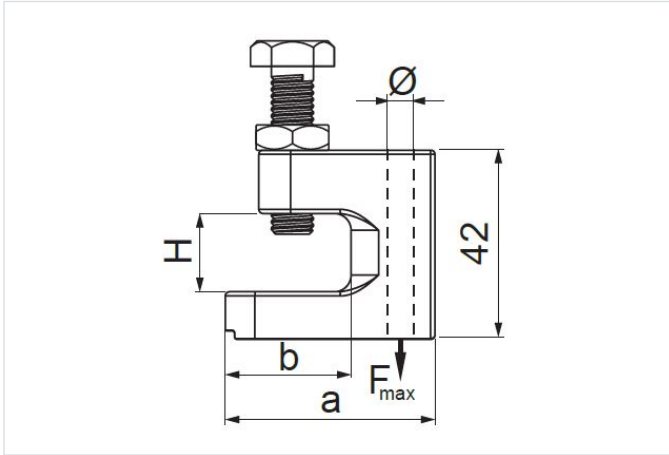

Funkčná odolnosť v požiari: E-90

- Montáž tyčí na I-nosníky, uholníkové profily a pod.

Materiál

- OSG - kovaná oceľ, galvanicky pozinkovaná

Dostupné povrchové úpravy:

- FP - zinkované metódou zinkových lamiel STN EN ISO 10683:2018

Doplňujúce informácie

- Konštrukcia typu zatlač a namontuj znamená, že pri montáži stačí zatlačiť závitovú tyč do montážneho otvoru pre okamžité upevnenie v správnej polohe
- Zaisťovaciu maticu možno dotiahnuť prstami a zaistiť tyč
- Možno použiť aj pri mierne poškodenom závite a malých otrepoch na závitovej tyči

Verzie

Symbol	Katalógové číslo	Rozmer o (mm)	Rozmer a (mm)	Rozmer b (mm)	Rozmer H (mm)	Maximálne zaťaženie Fmax (kN)	Hmotnosť 1 ks (kg)	Množstvo (ks)
ZK8/19 OSG	752208	9	40	21	19	1.20	0.13	50
ZK8/23 OSG	752209	9	50	29	23	1.20	0.14	50
ZK10 OSG	752210	11	51	23	22	1.20	0.14	50
ZK12 OSG	752212	13	58	24	26	2.50	0.18	50