WSLD75... Drôtený záves - galvanický zinok

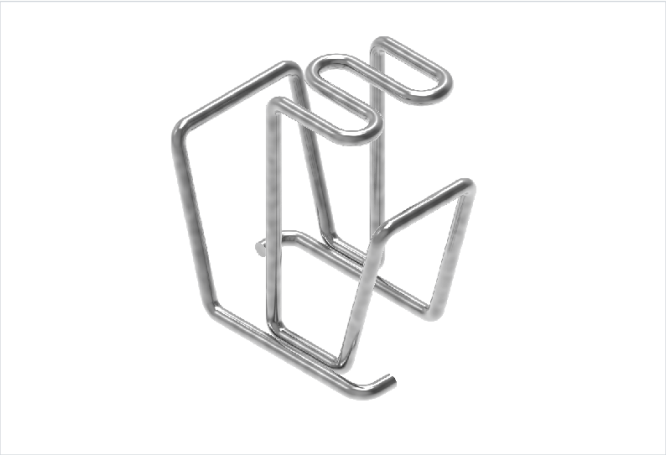

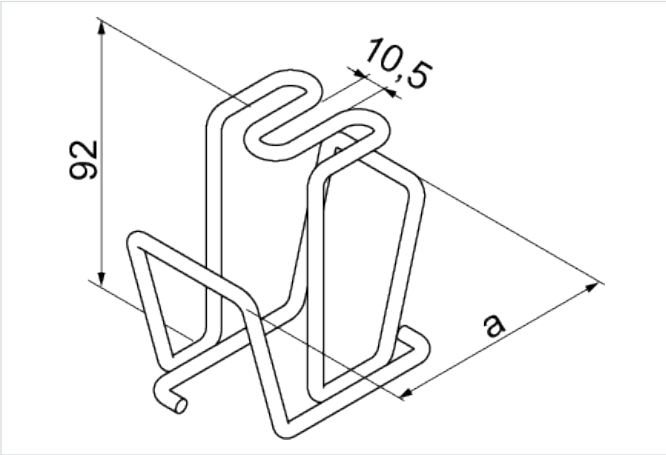

Nový výrobok: áno
rýchla montáž: áno

- Zavesenie žľabov na strop.

Materiál

- G - galvanicky pozinkovaná oceľ STN EN ISO 2081

Dostupné povrchové úpravy:

- F - žiarovo zinkovaná oceľ STN EN ISO 1461:2023
- E - nerezová oceľ
- L - lakovanie v štandardnej farbe RAL

Doplňujúce informácie

- Rýchla montáž na strop pomocou tyče.

Verzie

Symbol	Šírka a (mm)	Katalógové číslo	Výška H (mm)	Hmotnosť 1 ks (kg)	Množstvo (ks)
WSLD75 G	77.40	161908	92	0.06	100

Príklady použitia

