WSL75... Záves



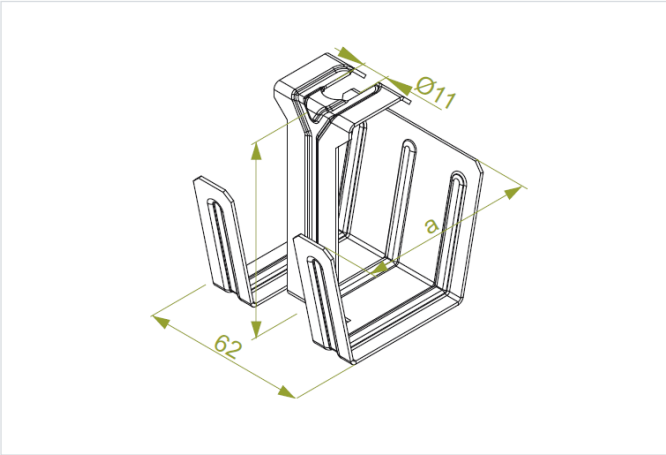

Hrúbka plechu: 1.5 mm
Nový výrobok: áno
Funkčná odolnosť v požiari: E-90
rýchla montáž: áno

- Zavesenie žľabov na strop.

Materiál

- S - oceľ pozinkovaná metódou Sendzimir STN EN 10346:2015

Dostupné povrchové úpravy:

- FP - zinkované metódou zinkových lamiel STN EN ISO 10683:2018
- E - nerezová oceľ

Doplňujúce informácie

- Rýchla montáž závesu na závitovú tyč
- Možnosť nastavenia polohy závesu na tyči až o 80 mm
- Rýchla montáž závesu so žľabom bez potreby náradia

Verzie

Symbol	Šírka a (mm)	Výška H (mm)	Hmotnosť 1 ks (kg)	Katalógové číslo	Množstvo (ks)
WSL75 S	75	51	0.08	161907	100

Príklady použitia

