WSKL75... Záves

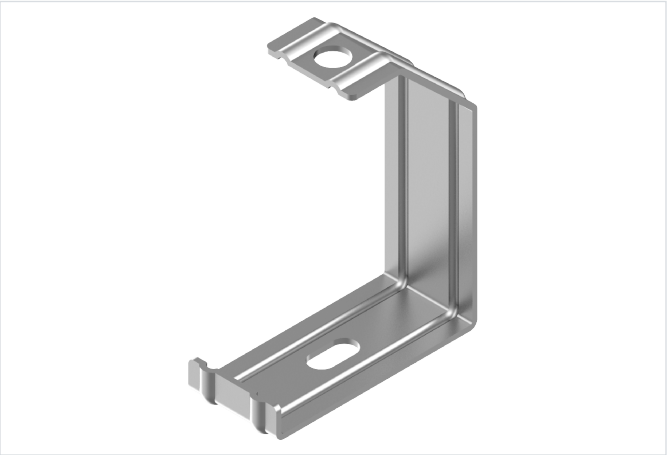

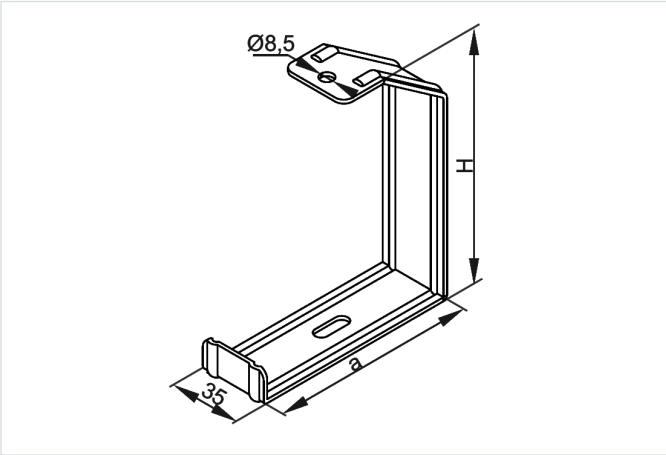

Hrúbka plechu: 1.5 mm
Nový výrobok: áno
rýchla montáž: áno

- Zavesenie žľabov na strop.

Materiál

- S - oceľ pozinkovaná metódou Sendzimir STN EN 10346:2015

Dostupné povrchové úpravy:

- FP - zinkované metódou zinkových lamiel STN EN ISO 10683:2018
- E - nerezová oceľ
- L - lakovanie v štandardnej farbe RAL

Doplňujúce informácie

Vlastnosti a výhody:

- Rýchla montáž priamo na strop aj pomocou závitovej tyče.

Verzie

Symbol	Šírka a (mm)	Výška H (mm)	Hmotnosť 1 ks (kg)	Katalógové číslo	Množstvo (ks)
WSKL75 S	75	105	0.11	161707	100

Príklady použitia

