WP... Vešiak tyče

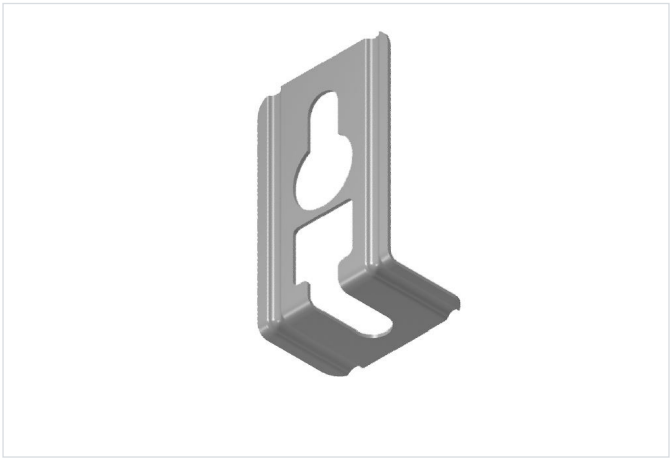

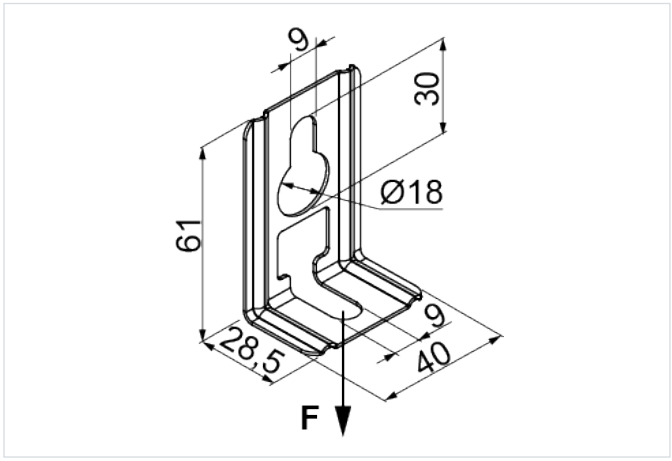

Hrúbka plechu: 2.0 mm

- Zavesenie káblových trás na oceľové konštrukcie pomocou objímok ZC...

Materiál

- S - oceľ pozinkovaná metódou Sendzimir STN EN 10346:2015

Dostupné povrchové úpravy:

- FP - zinkované metódou zinkových lamiel STN EN ISO 10683:2018
- E - nerezová oceľ
- L - lakovanie v štandardnej farbe RAL

Verzie

Symbol	Katalógové číslo	Maximálne zaťaženie Fmax (kN)	Hmotnosť 1 ks (kg)	Množstvo (ks)
WP S	731300	0.60	0.04	100