WLS... Vešiak stropný



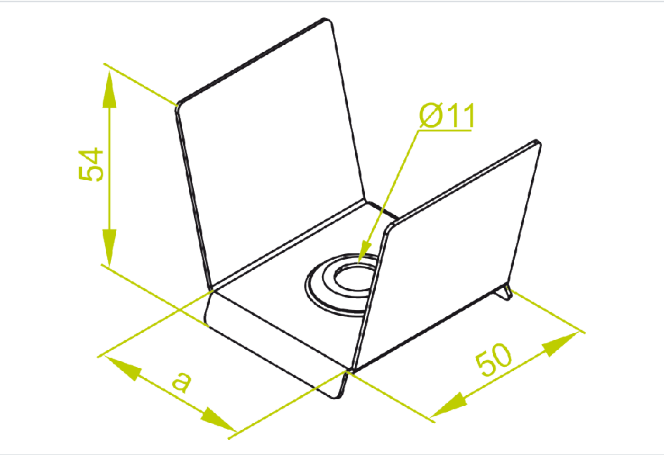

Hrúbka plechu: 1.5 mm
Nový výrobok: áno
rýchla montáž: áno

- Zavesenie žľabov na strop.

Materiál

- S - oceľ pozinkovaná metódou Sendzimir STN EN 10346:2015

Dostupné povrchové úpravy:

- F - žiarovo zinkovaná oceľ STN EN ISO 1461:2023
- E - nerezová oceľ

Doplňujúce informácie

- Rýchla montáž závesu na závitovú tyč
- Možnosť nastavenia polohy závesu na tyči až o 80 mm
- Rýchla montáž závesu so žľabom bez potreby náradia

Verzie

Symbol	Šírka a (mm)	Výška H (mm)	Hmotnosť 1 ks (kg)	Katalógové číslo	Množstvo (ks)
WLS75 S	75	54	0.07	161807	100

Príklady použitia

