PWT... Tyčka vešiaka



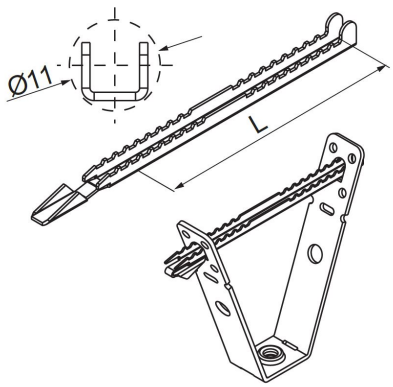

- Prvok spájajúci záves s trapézovým plechom. Umožňuje rýchlu montáž. Vhodný pre všetky závesy.

Materiál

- S - oceľ pozinkovaná metódou Sendzimir STN EN 10346:2015

Dostupné povrchové úpravy:

- FP - zinkované metódou zinkových lamiel STN EN ISO 10683:2018
- E - nerezová oceľ
- L - lakovanie v štandardnej farbe RAL

Verzie

Symbol	Katalógové číslo	Dĺžka L (mm)	Maximálne zaťaženie Fmax (kN)	Množstvo (ks)
PWT55 S	731105	55	0.60	200
PWT95 S	731109	95	0.60	200
PWT130 S	731113	130	0.60	200

Príklady použitia

