PSR... Kotviaca skrutka - galvanický zinok



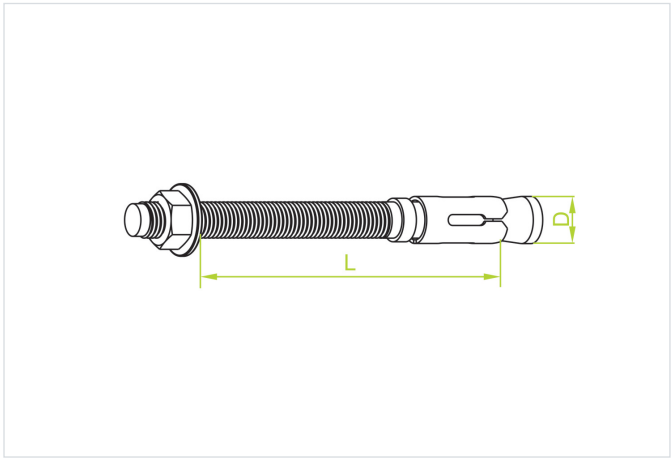

- Montáž konštrukcií a zavesenie káblových trás k plným aj dutým podkladom.

Materiál

- G - galvanicky pozinkovaná oceľ STN EN ISO 2081

Dostupné povrchové úpravy:

- FP - zinkované metódou zinkových lamiel STN EN ISO 10683:2018
- E - nerezová oceľ

Verzie

Symbol	Rozmer d (mm)	Dĺžka L (mm)	Katalógové číslo	Množstvo (ks)
PSRM6x65 G	6	65	650153	200
PSRM6x100 G	6	100	650253	100
PSRM8x75 G	8	75	650353	100
PSRM8x115 G	8	115	650453	100
PSRM10x65 G	10	65	650553	100
PSRM10x90 G	10	90	650653	100
PSRM10x95 G	10	95	651095	50
PSRM10x115 G	10	115	651115	50
PSRM10x120 G	10	120	650753	50
PSRM12x90 G	12	90	651353	50
PSRM12x100 G	12	100	651210	50
PSRM12x110 G	12	110	650953	50
PSRM12x140 G	12	140	651053	50