PMLJ75H60... Montážna podstava - lakovaný

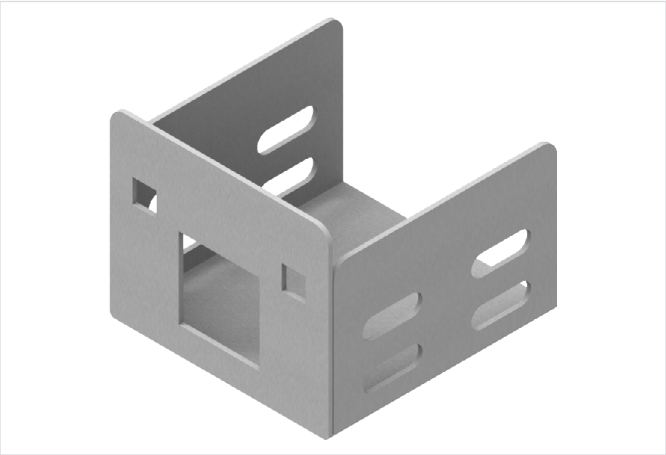

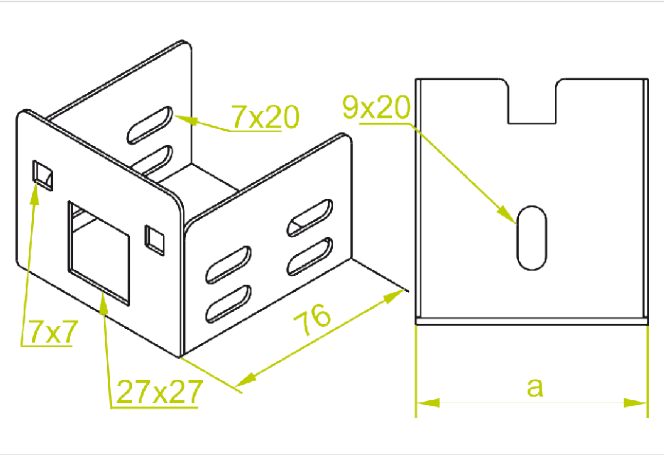

Hrúbka plechu: 1.5 mm

- Montáž káblovej trasy priamo na stenu.

Materiál

- S - oceľ pozinkovaná metódou Sendzimir STN EN 10346:2015
- L - lakovanie v štandardnej farbe RAL

Doplňujúce informácie

- Jednostranné lakovanie na bielo – RAL 9010

Poznámka

- Integrované spojky. Montáž bez ďalších spojok.

Verzie

Symbol	Šírka a (mm)	Hmotnosť 1 ks (kg)	Katalógové číslo	Množstvo (ks)
PMLJ75H60 L	73	0.15	163407	20

Príklady použitia

