Káblové nosné systémy › Osvetľovací a dekoratívny systém › Príslušenstvo

PLD12/2... Perforovaná oceľová pásovina

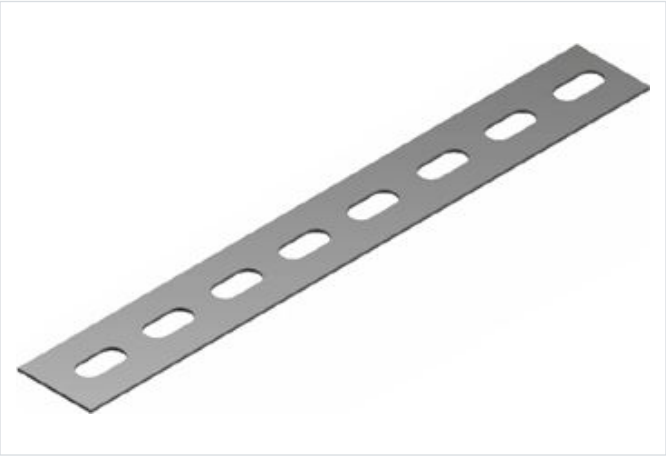

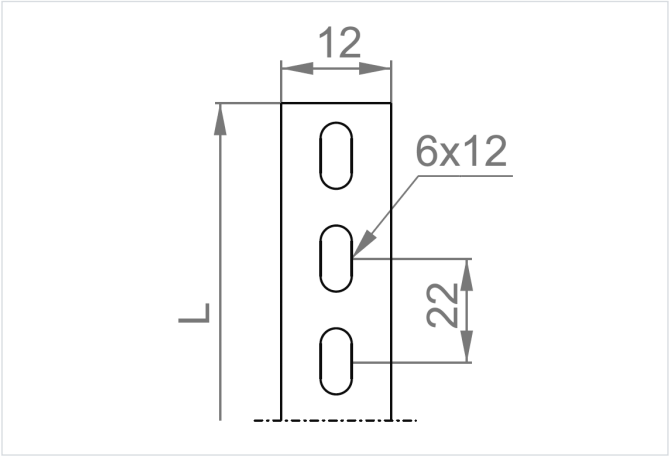

Hrúbka plechu: 1.2 mm

- Zavesenie inštalačných prvkov, tvorba rôznych typov svoriek.

Materiál

- S - oceľ pozinkovaná metódou Sendzimir STN EN 10346:2015

Dostupné povrchové úpravy:

- E - nerezová oceľ
- L - lakovanie v štandardnej farbe RAL

Verzie

Symbol	Dĺžka L (mm)	Maximálne zaťaženie Fmax (kN)	Hmotnosť (1 m) (kg)	Katalógové číslo	Množstvo v balení (ks / m)
PLD12/2 S	2 000	0.50	0.10	640120	25 / 50