PGM... Závitová tyč 5,8 - galvanický zinok

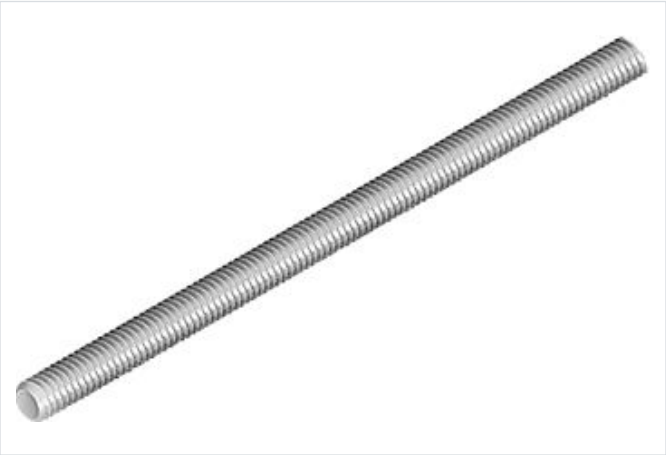

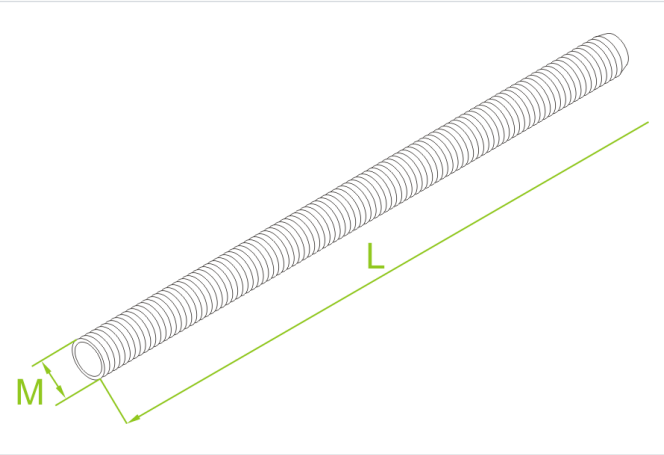

- Zavesenie káblových trás.

Materiál

- G - galvanicky pozinkovaná oceľ STN EN ISO 2081

Dostupné povrchové úpravy:

- E - nerezová oceľ

Doplňujúce informácie

- Materiálová trieda 5.8

Verzie

Symbol	Závit M (mm)	Dĺžka L (mm)	Pevnosť v ťahu (kN)	Hmotnosť 1 ks (kg)	Katalógové číslo	Množstvo v balení (ks / m)
PGM6/1 G	6	1 000	10,400	0.16	650301	100 / 100
PGM6/2 G	6	2 000	10,400	0.32	650401	50 / 100
PGM6/3 G	6	3 000	10,400	0.48	651401	50 / 150
PGM8/01 G	8	100	19,000	0.03	650501	100 / 10
PGM8/02 G	8	200	19,000	0.06	650601	100 / 20
PGM8/03 G	8	300	19,000	0.09	650701	50 / 15
PGM8/1 G	8	1 000	19,000	0.32	650801	50 / 50
PGM8/2 G	8	2 000	19,000	0.64	650901	25 / 50
PGM8/3 G	8	3 000	19,000	0.96	651501	25 / 75
PGM10/1 G	10	1 000	30,200	0.49	651001	25 / 25
PGM10/2 G	10	2 000	30,200	1	651101	25 / 50
PGM10/3 G	10	3 000	30,200	1.50	651601	25 / 75

Príklady použitia

