PGCM... Závitová tyč 4,8 - galvanický zinok

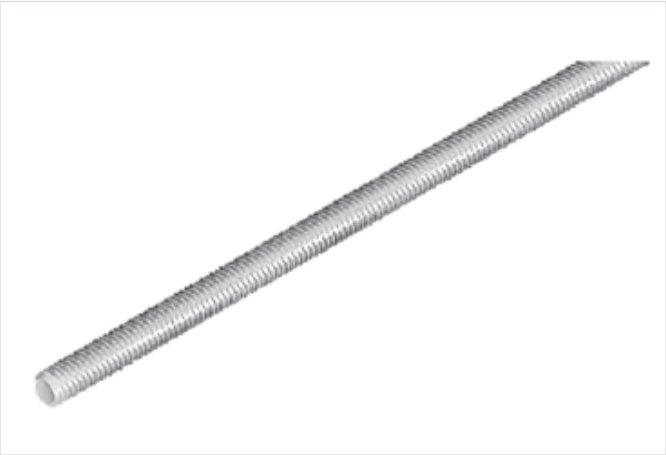

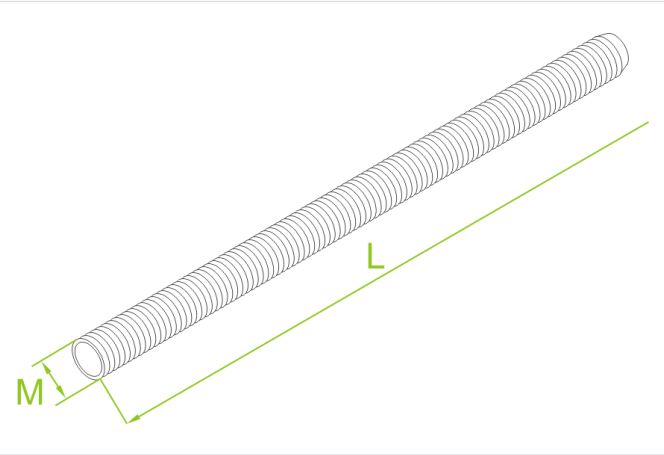

- Zavesenie káblových trás

Materiál

- G - galvanicky pozinkovaná oceľ STN EN ISO 2081

Doplňujúce informácie

- Materiálová trieda 4.8

Verzie

Symbol	Závit M (mm)	Dĺžka L (mm)	Pevnosť v ťahu (kN)	Hmotnosť 1 ks (kg)	Katalógové číslo	Množstvo v balení (ks / m)
PGCM8/1 G	8	1 000	15.40	0.64	652401	50 / 50
PGCM8/2 G	8	2 000	15.40	0.96	652501	25 / 50
PGCM10/2 G	10	2 000	24.40	1	652601	25 / 50