NLM... Spojka tyče - galvanický zinok

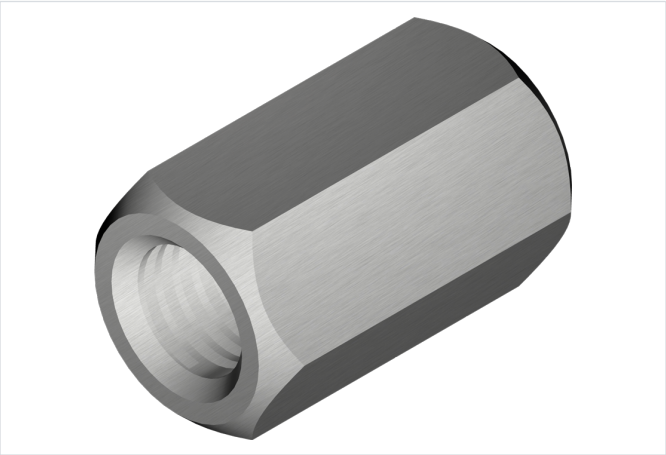

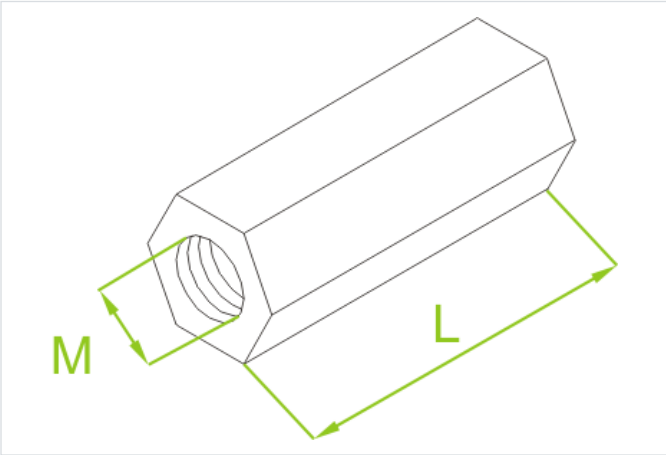

- Spájanie závitových tyčí rovnakého priemeru.

Materiál

- G - galvanicky pozinkovaná oceľ STN EN ISO 2081

Dostupné povrchové úpravy:

- E - nerezová oceľ

Doplňujúce informácie

- Rozmer podľa DIN 934

Verzie

Symbol	Závit M (mm)	Dĺžka L (mm)	Katalógové číslo	Množstvo (ks)
NLM8 G	8	24	650203	100
NLM10 G	10	30	650303	100