NL... BIS Pacifyre MK II ID Karta - galvanický zinok



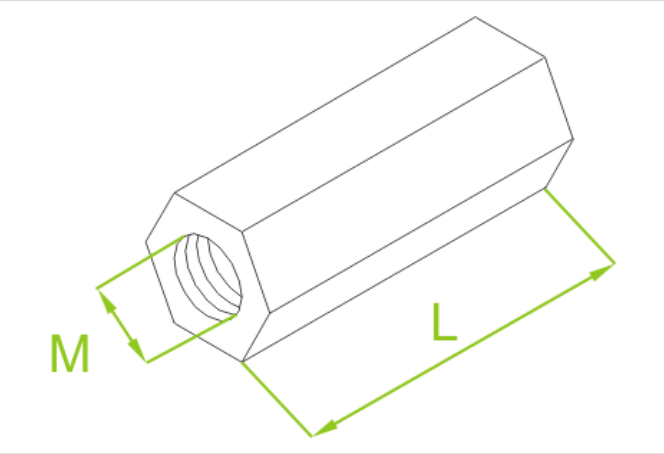

- Spájanie závitových tyčí rovnakého priemeru.

Materiál

- G - galvanicky pozinkovaná oceľ STN EN ISO 2081

Dostupné povrchové úpravy:

- E - nerezová oceľ

Verzie

Symbol	Katalógové číslo	Rozmer M (mm)	Dĺžka L (mm)	Množstvo (ks)
NLM6 G	650103	6	18	100
NLM8 G	650203	8	24	100
NLM10 G	650303	10	30	50
NLM12 G	650403	12	36	50