LUFJ75H60... Spojka

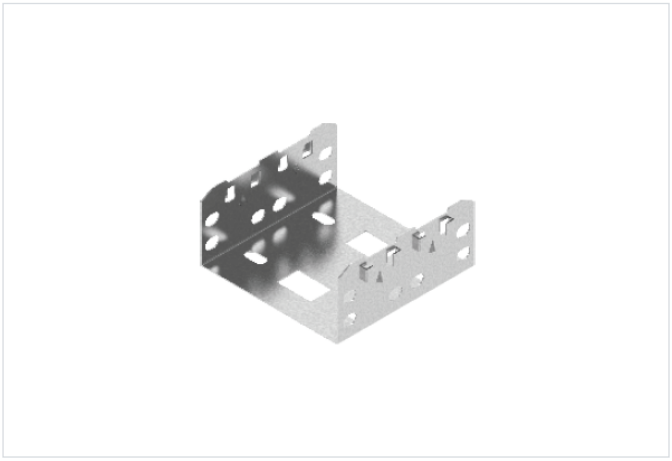

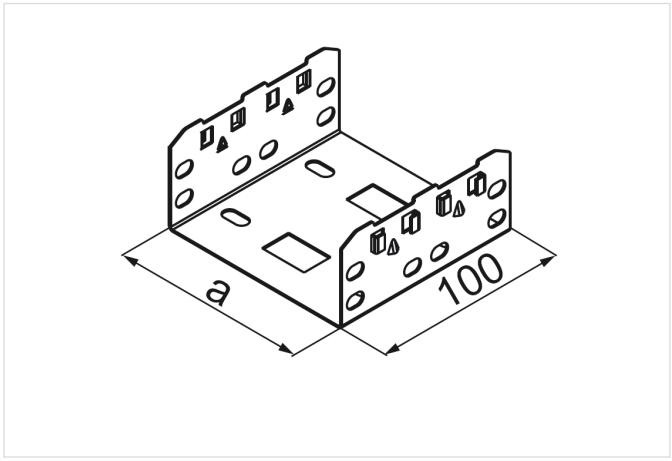

Hrúbka plechu: 1.0 mm
Nový výrobok: áno
Funkčná odolnosť v požiari: E-90

- Bezskrutkové spojenie žľabov/tvaroviek CLICK, predĺženie káblovej trasy.

Materiál

- S - oceľ pozinkovaná metódou Sendzimir STN EN 10346:2015

Verzie

Symbol	Katalógové číslo	Hmotnosť 1 ks (kg)	Množstvo (ks)	Vnútorný rozmer a (mm)
LUFJ75H60 S	160576	0.16	1	77

Príklady použitia

