LKLJ75H60... Spojka

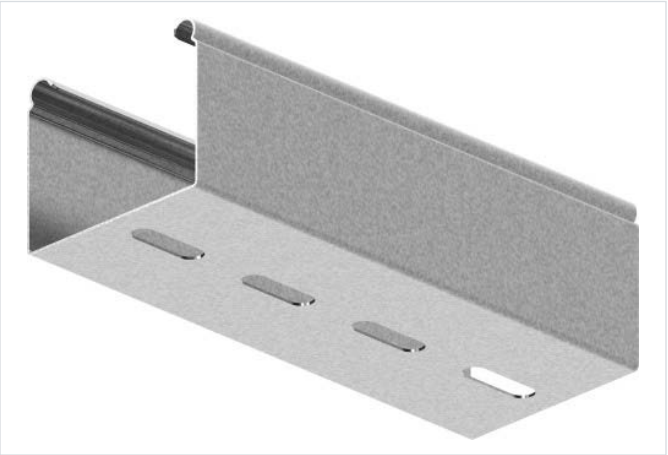

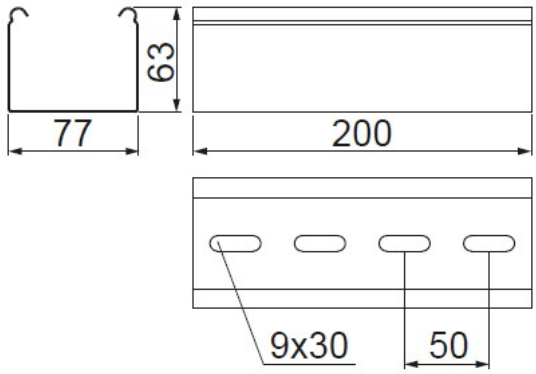

Hrúbka plechu: 1.0 mm
Nový výrobok: áno

- Spájanie svetelných žľabov narezaných na dĺžku.

Materiál

- S - oceľ pozinkovaná metódou Sendzimir STN EN 10346:2015

Dostupné povrchové úpravy:

- F - žiarovo zinkovaná oceľ STN EN ISO 1461:2023
- E - nerezová oceľ
- L - lakovanie v štandardnej farbe RAL

Doplňujúce informácie

- Montáž skrutkami SGKM8x14

Verzie

Symbol	Katalógové číslo	Hmotnosť 1 ks (kg)	Množstvo v balení (m) (ks)
LKLJ75H60 S	163808	0.33	1

Príklady použitia

