KLWL75H60... Žľab osvetlenia s integrovanou spojkou - lakovaný



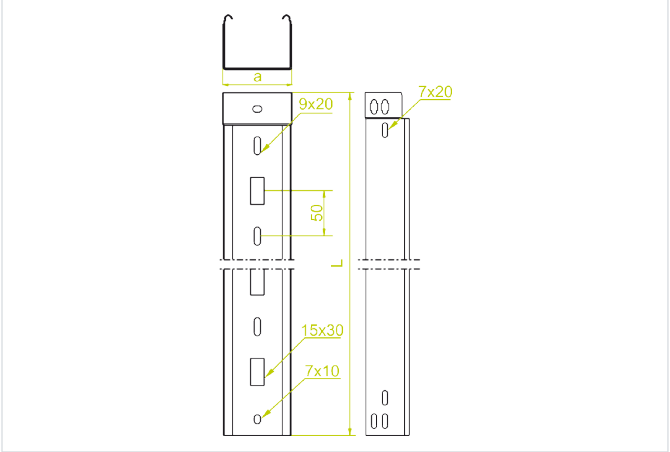

Hrúbka plechu: 0.7 mm
Nový výrobok: áno

- Zavesenie osvetlenia.

Materiál

- S - oceľ pozinkovaná metódou Sendzimir STN EN 10346:2015
- L - lakovanie v štandardnej farbe RAL

Doplňujúce informácie

- Možnosť spájania žľabov zasunutím jedného do druhého a montáž bez spojok
- Na montáž použite skrutky SGKM6x12 alebo SGM6x12
- Jednostranné lakovanie na bielo – RAL 9010

Poznámka

- Nosný systém káblových žľabov bez spojok. Voliteľné spájanie žľabov zasunutím jedného do druhého a skrutkovaním. Spojky odporúčame používať len pri vysokom zaťažení.

Verzie

Symbol	Katalógové číslo	Dĺžka L (mm)	Šírka a (mm)	Množstvo v balení (ks / m)	Výška H (mm)	Hmotnosť (1 m) (kg)
KLWL75H60/3 L	164207	3 000	75	4 / 12	60	1.12
KLWL75H60/6 L	164307	6 000	75	4 / 24	60	1.12

Príklady použitia

