Káblové nosné systémy › Osvetľovací a dekoratívny systém › Osvetľovací a dekoratívny systém

KLL75H60... Žľab osvetlenia - lakovaný

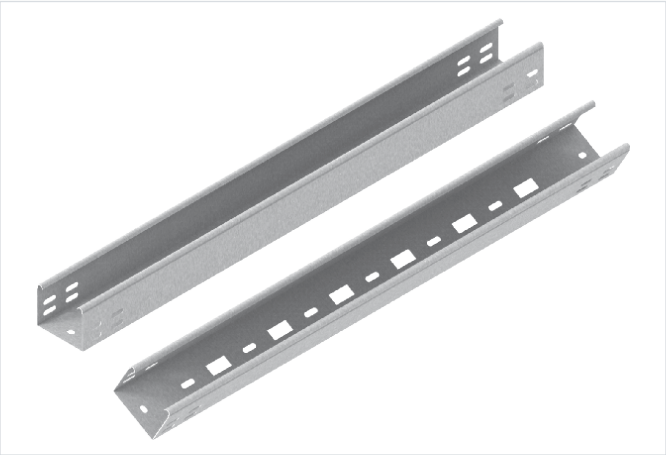

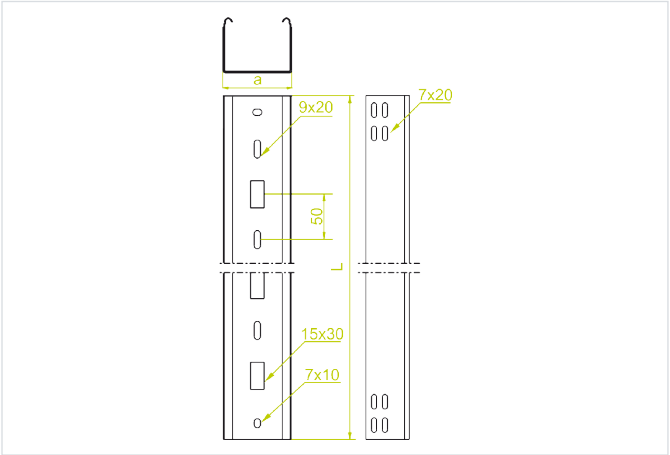

Hrúbka plechu: 0.7 mm
Nový výrobok: áno

- Zavesenie osvetlenia.

Materiál

- S - oceľ pozinkovaná metódou Sendzimir STN EN 10346:2015
- L - lakovanie v štandardnej farbe RAL

Doplňujúce informácie

- Jednostranné lakovanie na bielo – RAL 9010

Verzie

Symbol	Katalógové číslo	Dĺžka L (mm)	Šírka a (mm)	Množstvo v balení (ks / m)	Výška H (mm)	Hmotnosť (1 m) (kg)
KLL75H60/3 L	160507	3 000	75	4 / 12	60	1.12
KLL75H60/6 L	163007	6 000	75	4 / 24	60	1.12

Príklady použitia

