# WWSR... Výložník zosilnený

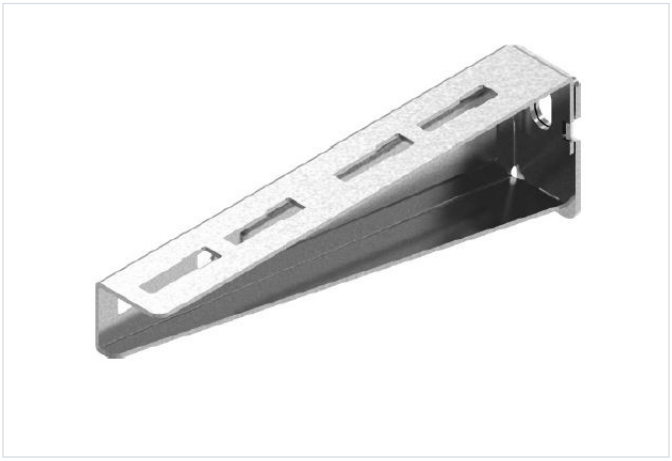

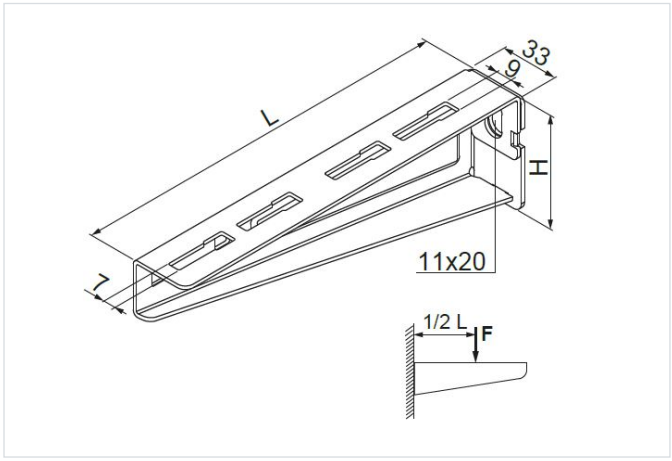


**Nový výrobok:** áno
**Funkčná odolnosť v požiari:** E-90

- Montáž žľabov, drôtených žľabov, káblových rebríkov, rúr a ďalších prvkov.

## Materiál

- S - oceľ pozinkovaná metódou Sendzimir STN EN 10346:2015
- MC - oceľ s povlakom Magnelis®

Dostupné povrchové úpravy:

- F - žiarovo zinkovaná oceľ STN EN ISO 1461:2023
- E - nerezová oceľ
- L - lakovanie v štandardnej farbe RAL
- Oceľ S250GD s povlakom: Magnelis®, MagiZinc®, PosMAC

## Doplňujúce informácie

- Montáž na stenu/konštrukciu jednou skrutkou
- Vysoké pevnostné parametre
- Plynulé nastavenie výšky montáže výložníka z otvorenej časti profilu (Y) - použite PZC
- Nízka výška výložníka umožňuje jednoduchú inštaláciu viacúrovňových káblových trás v priestoroch s obmedzeným priestorom
- Variant E90 pre dĺžky 50 – 400 mm (podrobnosti pozri v časti XIX)

## Verzie

| Symbol | Dĺžka L (mm) | Katalógové číslo | Výška H (mm) | Hmotnosť 1 ks (kg) | Maximálne zaťaženie Fmax (kN) | Množstvo (ks) |
|---|---|---|---|---|---|---|
| **MATERIÁL: S - OCEĽ POZINKOVANÁ METÓDOU SENDZIMIR** | | | | | | |
| **WW/WWSR50 S** | 65 | 751805 | 47 | 0.10 | 0.83 | 100 |
| **WWSR100 S** | 115 | 751810 | 54 | 0.20 | 1.60 | 100 |
| **WWSR150 S** | 165 | 751815 | 60 | 0.27 | 1.80 | 30 |
| **WWSR200 S** | 215 | 751820 | 65 | 0.33 | 2 | 50 |
| **WWSR300 S** | 315 | 751830 | 80 | 0.52 | 2.20 | 50 |
| **WWSR400 S** | 415 | 751840 | 90 | 0.89 | 2.45 | 30 |
| **WWSR500 S** | 515 | 751850 | 100 | 1.14 | 2.55 | 10 |
| **WWSR600 S** | 615 | 751860 | 110 | 1.68 | 2.70 | 10 |
| **MATERIÁL: MC - OCEĽ S POVLAKOM MAGNELIS®** | | | | | | |
| **WW/WWSR50 MC** | 65 | 7518055 | 47 | 0.10 | 0.83 | 50 |
| **WWSR100 MC** | 115 | 7518105 | 54 | 0.20 | 1.60 | 50 |
| **WWSR150 MC** | 165 | 7518155 | 60 | 0.27 | 1.80 | 50 |
| **WWSR200 MC** | 215 | 7518205 | 65 | 0.33 | 2 | 50 |

| Symbol | Dĺžka L (mm) | Katalógové číslo | Výška H (mm) | Hmotnosť 1 ks (kg) | Maximálne zaťaženie Fmax (kN) | Množstvo (ks) |
|---|---|---|---|---|---|---|
| **WWSR300 MC** | 315 | 7518305 | 80 | 0.52 | 2.20 | 50 |
| **WWSR400 MC** | 415 | 7518405 | 90 | 0.89 | 2.45 | 30 |
| **WWSR500 MC** | 515 | 7518505 | 100 | 1.14 | 2.55 | 10 |
| **WWSR600 MC** | 615 | 7518605 | 110 | 1.68 | 2.70 | 10 |

## Graf zaťaženia

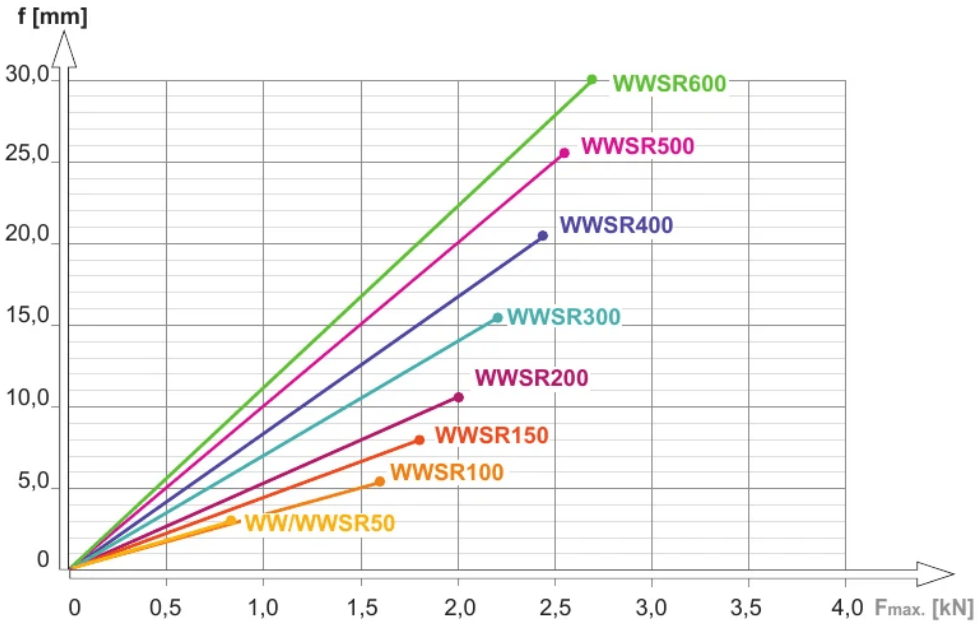


Popis grafu:

**f** - os prehnutia

línia prehnutia

$F_{max.}$- os maximálneho zaťaženia

## Graf zaťaženia

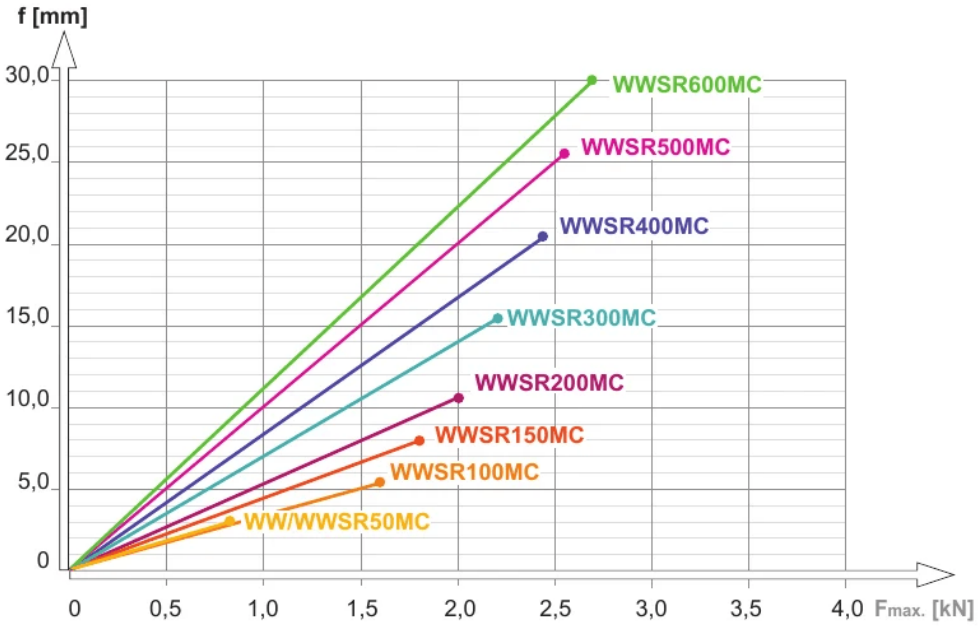


Popis grafu:

**f** - os prehnutia

línia prehnutia

$F_{max.}$- os maximálneho zaťaženia

## Príklady použitia

