WWS... Výložník zosilnený - Magnelis



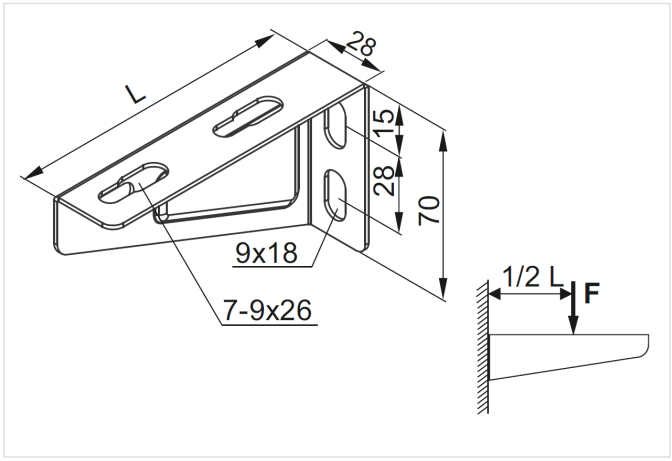

Hrúbka plechu: 1.5 mm

- Upevnenie káblových žľabov

Materiál

- Oceľ S250GD s povlakom: Magnelis®, MagiZinc®, PosMAC

Doplňujúce informácie

- Vysoké pevnostné parametre
- Vyrobené z materiálu s povlakom Magnelis® s veľmi vysokou odolnosťou proti korózii

Verzie

Symbol	Katalógové číslo	Dĺžka L (mm)	Maximálne zaťaženie Fmax (kN)	Hmotnosť 1 ks (kg)	Množstvo (ks)
WWS100 MC	7105105	110	0.90	0.19	50
WWS150 MC	7105155	160	1	0.21	50