WSZ... Výložník - Magnelis



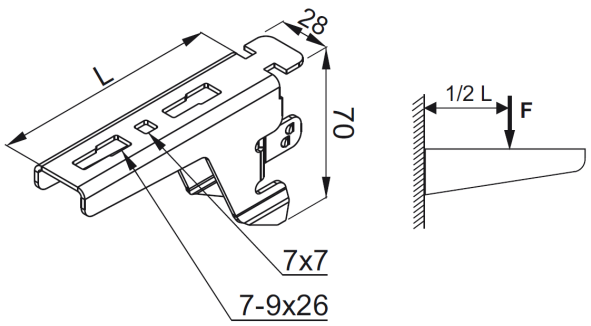

Hrúbka plechu: 2.0 mm

- Inštalácia káblových žľabov k zadným podperným stĺpom fotovoltických konštrukcií

Materiál

- Oceľ S250GD s povlakom: Magnelis®, MagiZinc®, PosMAC

Doplňujúce informácie

- Vysoké pevnostné parametre
- Rýchla montáž
- Vhodné pre profily CT70H50/...NMC, CWT70H50/...NMC a CWE100H50/...NMC
- Vyrobené z materiálu s povlakom Magnelis® s veľmi vysokou odolnosťou proti korózii

Verzie

Symbol	Katalógové číslo	Dĺžka L (mm)	Maximálne zaťaženie Fmax (kN)	Hmotnosť 1 ks (kg)	Množstvo (ks)
WSZ100N MC	801105	110	1.30	0.14	100
WSZ150N MC	801155	160	1.20	0.21	100

Príklady použitia

