WPT... Vešiak závitovej tyče - Magnelis

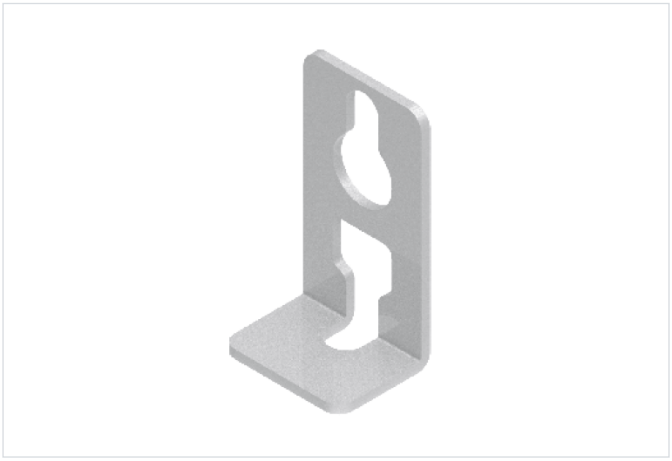

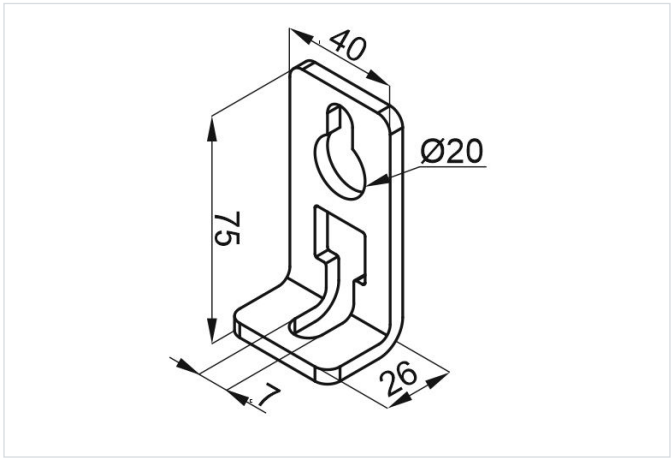

Nový výrobok: áno

- Upevnenie závitových tyčí ako výstuh pre obojstranné (bifaciálne) systémy

Materiál

- Oceľ S250GD s povlakom: Magnelis®, MagiZinc®, PosMAC

Dostupné povrchové úpravy:

- E - Nerezová oceľ

Doplňujúce informácie

- Špeciálne výrezy umožňujúce nasadenie držiaka na závitovú tyč s predmontovanými maticami
- Vyrobené z materiálu s povlakom Magnelis® s veľmi vysokou koróznou odolnosťou

Verzie

Symbol	Katalógové číslo	Hmotnosť 1 ks (kg)	Množstvo (ks)
WPT MC	731305	0.11	50

Príklady použitia

