UPP... Držiak škatule - Magnelis

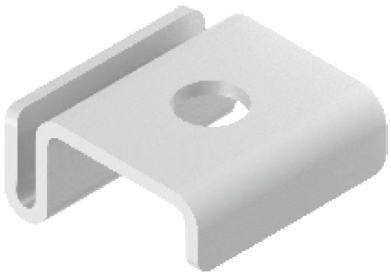

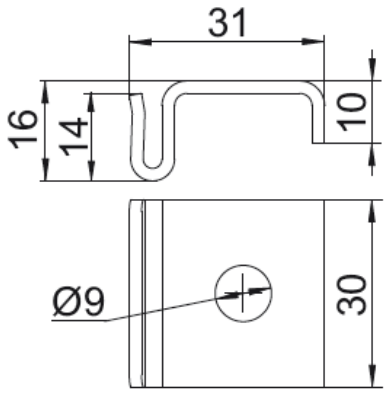

- Upevnenie FV panelov na C-profily bez vŕtania otvorov do profilu, v prípade, že montážne body svoriek sa nezhodujú s továrenskou perforáciou profilu

Materiál

- Oceľ S350GD s povlakom: Magnelis®, MagiZinc®, PosMAC

Doplňujúce informácie

- Vyrobené z materiálu s povlakom Magnelis® s veľmi vysokou koróznou odolnosťou
- Umožňuje montáž bez vŕtania v prípade, že chýbajú otvory na montáž svorky
- Variabilné nastavenie
- Montáž na hranu profilu s hrúbkou do 3,0 mm
- Závitový otvor M8 v UPPM8MC
- Na montáž UPPMC použite 1 x skrutku SAM8x...E a maticu NKZM8E
- Na montáž UPPM8MC použite 1 x skrutku SAM8x...E

Verzie

Symbol	Hmotnosť 1 ks (kg)	Katalógové číslo	Množstvo (ks)
UPP MC	0.03	897301	100

Príklady použitia

