Káblové nosné systémy › Nosný systém fotovoltických panelov › Príslušenstvo

UPG... Držiak panela horný 10° (new 2023) - Magnelis

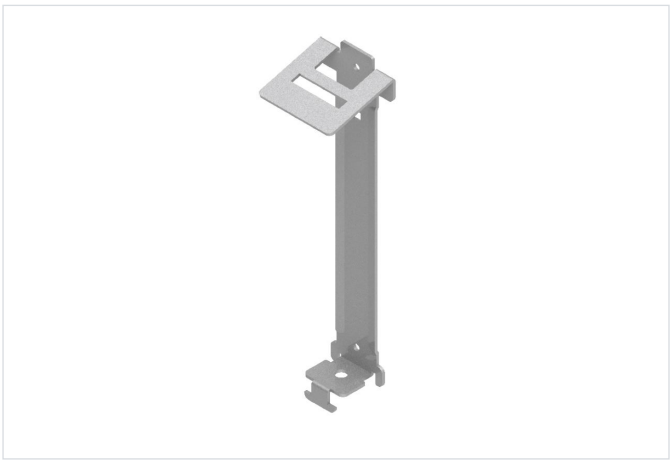

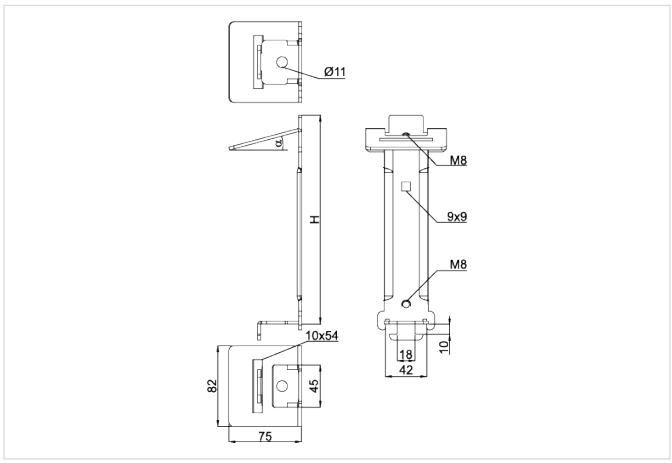

Hrúbka plechu: 3.0 mm
Nový výrobok: áno

- Inštalácia fotovoltických panelov na plochých strechách

Materiál

- Oceľ S350GD s povlakom: Magnelis®, MagiZinc®, PosMAC

Doplňujúce informácie

- Pozdĺžne otvory na montáž panelov dávajú možnosť posunu v prípade nerovností podkladu, ku ktorému je konštrukcia upevnená
- Možnosť konfigurácie systému východ – západ alebo použitia veterných clôn
- Umožňuje plynulé nastavenie rozstupu držiakov panelov
- Držiak upevnený k C-profilu jednou skrutkou s maticou do profilu
- Jednoduchá a rýchla montáž
- Vysoké pevnostné parametre
- Vysoká kvalita a estetický dizajn
- Na montáž použite 1 x sada skrutiek SRM10x30F

Verzie

Symbol	Katalógové číslo	Výška H (mm)	Uhol sklonu a°	Hmotnosť 1 ks (kg)	Množstvo (ks)
UPG10 MC	878110	225	10	0.41	12
UPG15 MC	878115	306	15	0.50	10
UPG20 MC	878120	398	20	0.60	8

Príklady použitia

