UKS1... Držiak solárneho kábla



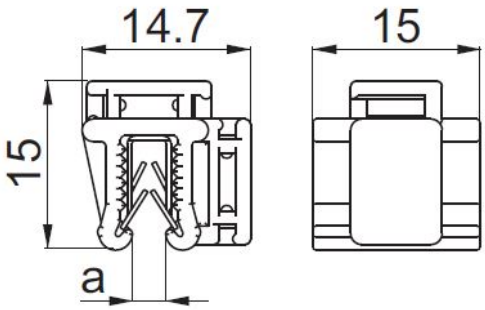

Nový výrobok: áno
rýchla montáž: áno

- Vedenie solárnych káblov popri rámoch panelov pod panelmi

Materiál

- Plast s kovovou výstužnou vložkou

Doplňujúce informácie

Výhody:

- Trvalé a estetické vedenie solárnych a inštalačných fotovoltických káblov
- Rýchla a stabilná montáž na rámoch panelov a na hranách profilov
- Vysoká antikorózna odolnosť
- Hrúbka prvku konštrukcie na montáž držiakov od 0,8 do 3,0 mm

Pozor!

- K držiaku je potrebné použiť plastovú káblovú sťahovaciu pásku so šírkou maximálne 4,8 mm.

Verzie

Symbol	Katalógové číslo	Hrúbka a	Množstvo (ks)
UKS1	991021	0.8-3	100

Príklady použitia

