# UBZRPE... Držiak na strechu s plochým falcom



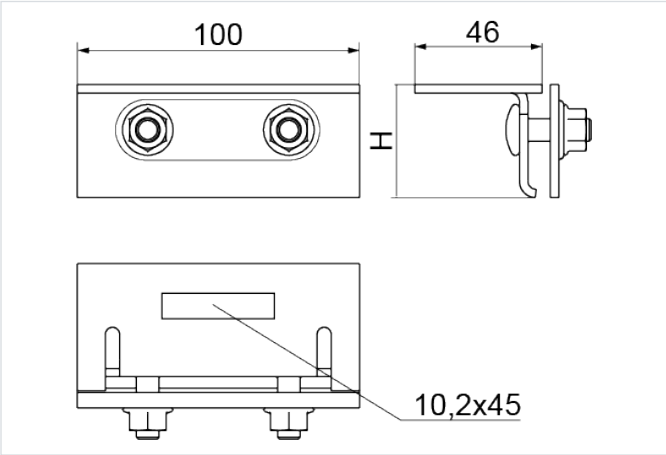


**Hrúbka plechu:** 3.0 mm

- Montáž prvkov fotovoltického systému na strechu pokrytú plechovou stojatou drážkou

## Materiál

- Nerezová oceľ

## Doplňujúce informácie

- Neinvazívna montáž na strechu
- (montáž na stojaté drážky)
- Rýchla inštalácia bez potreby vyhľadávania prvkov krovu
- Vysoké pevnostné parametre
- Vysoká kvalita a estetický dizajn
- Upínací prvok kotvenia má spevňujúci prelis

Poznámka:

- Verzia svoriek UBZRPE65 a UZBRE65 s výškou
- H=65 mm dostupná na požiadanie

Poznámka:

- Tabuľka výrobcov plechov so stojatou drážkou ku ktorým pasujú svorky UBZRPE25 a UBZRPE32

## Verzie

| Symbol | Katalógové číslo | Výška H (mm) | Hmotnosť 1 ks (kg) | Množstvo (ks) |
|---|---|---|---|---|
| **UBZRPE25** | 890125 | 50 | 0.43 | 100 |
| **UBZRPE32** | 890132 | 55 | 0.46 | 100 |

## Príklady použitia

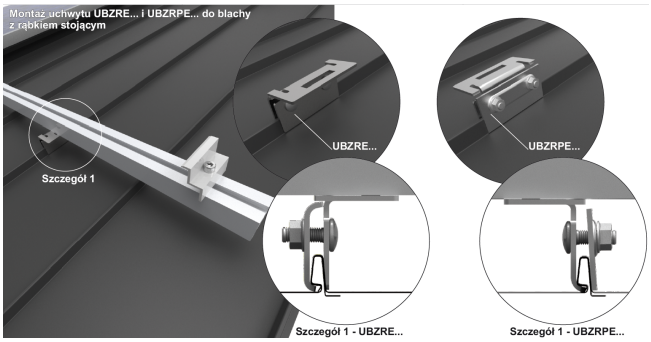


| Symbol | Producent Blachy | Wysokość rąbka [mm] |
|---|---|---|
| **UBZRPE25** | Balex | 25,1 |
| | Budmat | 25/27 |
| | Metzink | 25 (przed złożeniem)<br>28 (po złożeniu) |
| | Pruszyński | 25 |
| | Wlastal | 25 |
| **UBZRPE32** | BlachDom | 32 |
| | Blachotrapez | 32 |
| | RUUKI | 32 |