UBZRE... Držiak na strechu s plochým falcom

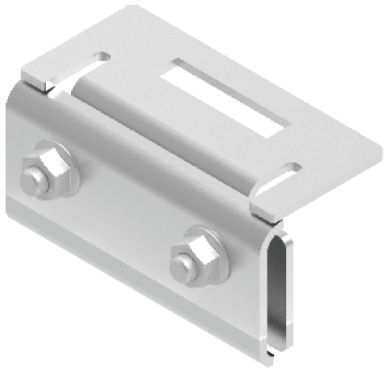

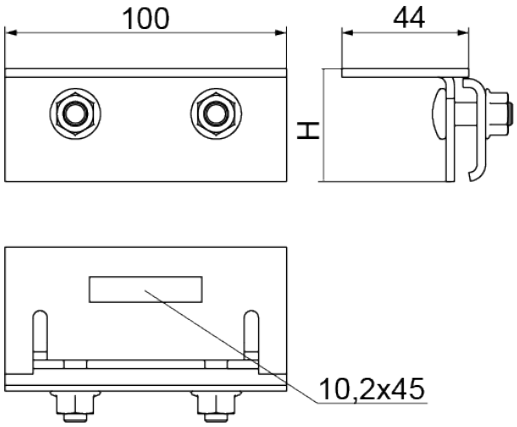

Hrúbka plechu: 3.0 mm

- Montáž prvkov fotovoltického systému na strechu pokrytú plechovou stojatou drážkou

Materiál

- Nerezová oceľ

Doplňujúce informácie

- Neinvazívna montáž na strechu
- (montáž na stojaté drážky)
- Rýchla inštalácia bez potreby vyhľadávania prvkov krovu
- Vysoké pevnostné parametre
- Vysoká kvalita a estetický dizajn

Poznámka:

- Tabuľka výrobcov plechov so stojatou drážkou, ku ktorým pasujú svorky UBZRE25 a UBZRE32

Verzie

Symbol	Výška H (mm)	Hmotnosť 1 ks (kg)	Katalógové číslo	Množstvo (ks)
UBZRE25	52	0.50	890225	100
UBZRE32	57	0.53	890232	100

Príklady použitia

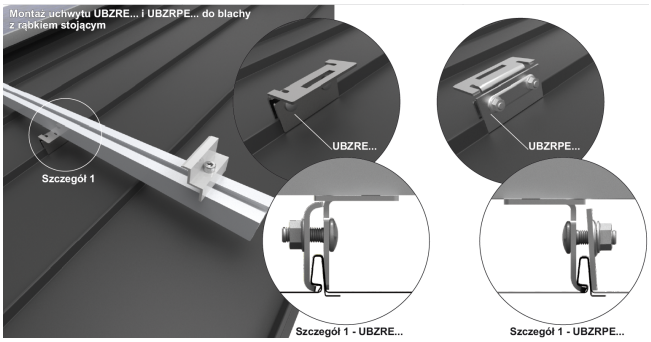

Symbol	Producent Blachy	Wysokość rąbka [mm]
UBZRE25	Balex	25,1
	Budmat	25/27
	Metzink	25 (przed złożeniem) 28 (po złożeniu)
	Pruszyński	25
	Wlastal	25
UBZRE32	BlachDom	32
	Blachotrapez	32
	RUUKI	32