TOZ... Ochranná lemovka

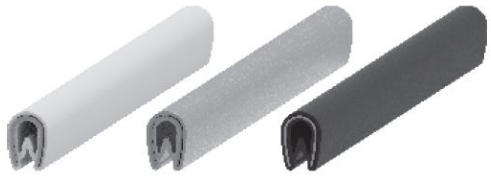

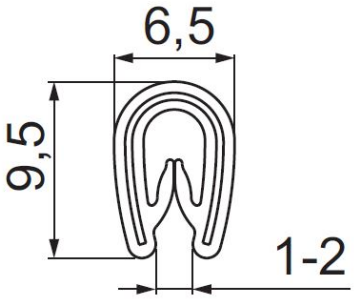

Nový výrobok: áno

- Ochrana káblov pred ostrými hranami v káblových žľaboch

Materiál

- PVC - polyvinylchlorid

Doplňujúce informácie

Výhody:

- Vystužená páska
- Odporúčaná pracovná teplota od -25 °C do 60 °C
- Odolnosť proti poveternostným vplyvom, starnutiu, ozónu, UV žiareniu, chemikáliám, horúcej vode a pare

Verzie

Symbol	Katalógové číslo	Farba RAL	Množstvo v balení (m) (ks)
TOZ	100800	biały	10
TOZS	100880	srebrny	10
TOZC	100881	czarny	10

Príklady použitia

