TKB...H60 T-kus

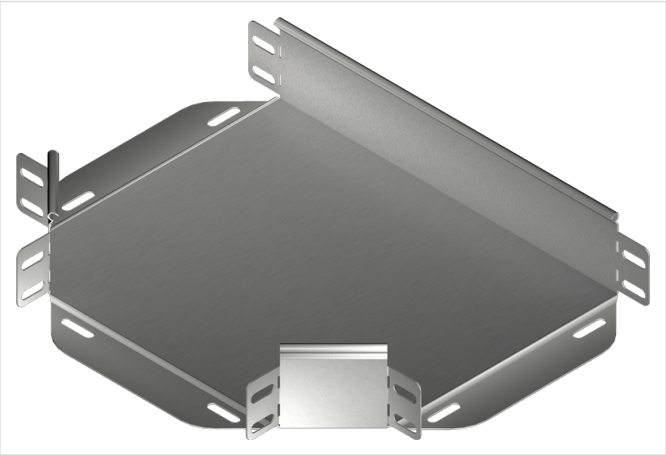

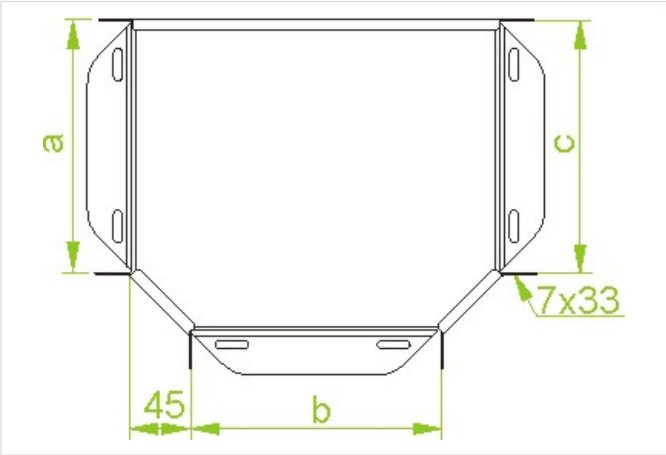

Funkčná odolnosť v požiari: E-90

- Rozbočovanie káblových trás.

Materiál

- S - oceľ pozinkovaná metódou Sendzimir STN EN 10346:2015

Dostupné povrchové úpravy:

- F - žiarovo zinkovaná oceľ STN EN ISO 1461:2023
- E - nerezová oceľ
- L - lakovanie v štandardnej farbe RAL
- Oceľ S250GD s povlakom: Magnelis®, MagiZinc®, PosMAC

Doplňujúce informácie

- Montáž skrutkami SGKM6x12 alebo SGM6x12
- Pri neštandardných objednávkach uveďte rozmery a, b a c (ak a=300 mm, b=200 mm a c=100 mm, objednávaná tvarovka má mať symbol TK...300/200/100H60)

Verzie

Symbol	Hrúbka plechu	Rozmer a=b=c (mm)	Hmotnosť 1 ks (kg)	Katalógové číslo	Množstvo (ks)
MATERIÁL: S - OCEĽ POZINKOVANÁ METÓDOU SENDZIMIR · HRÚBKA PLECHU: 1.0 MM					
TKBJ50H60 S	1.0 mm	50	0.29	164124	1
TKBJ100H60 S	1.0 mm	100	0.46	160901	1
TKBJ150H60 S	1.0 mm	150	0.66	161001	1
TKBJ200H60 S	1.0 mm	200	0.93	161101	1
TKBJ300H60 S	1.0 mm	300	1.51	161301	1
MATERIÁL: S - OCEĽ POZINKOVANÁ METÓDOU SENDZIMIR · HRÚBKA PLECHU: 1.5 MM					
TKBP400H60 S	1.5 mm	400	3.52	161402	1
TKBP500H60 S	1.5 mm	500	4.84	161502	1
TKBP600H60 S	1.5 mm	600	6.19	161602	1
MATERIÁL: MC - OCEĽ S POVLAKOM MAGNELIS® · HRÚBKA PLECHU: 1.0 MM					
TKBJ50H60 MC	1.0 mm	50	0.29	864124	1
TKBJ100H60 MC	1.0 mm	100	0.46	860901	1