SSZ8x12E Skrutka - nerez

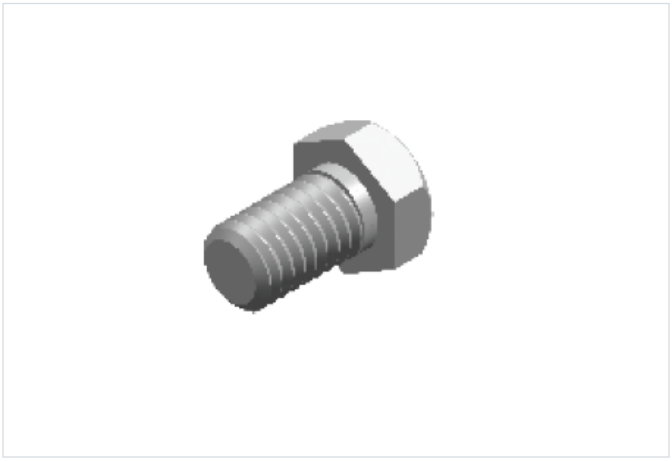

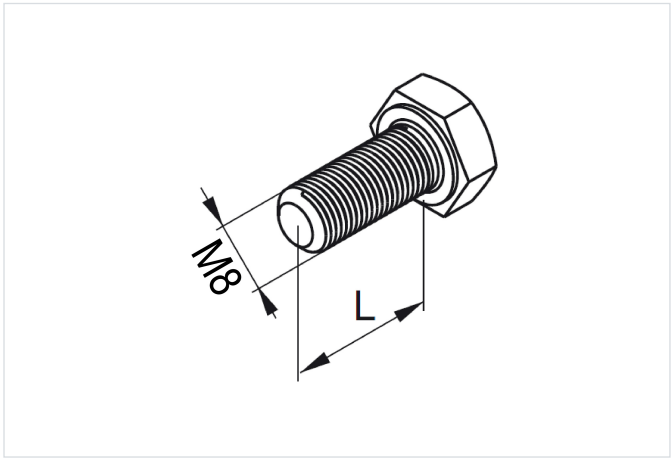

- Montáž prvkov konštrukcie.

Materiál

- E - nerezová oceľ

Verzie

Symbol	Dĺžka L (mm)	Katalógové číslo	Rozmer M (mm)	Množstvo (ks)
SSZ8x12 E	12	998121	8	100