SRM... Skrutka (komplet) - žiarový zinok

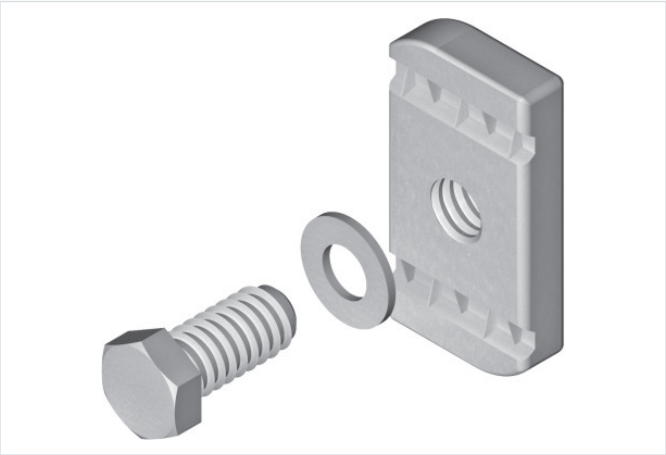

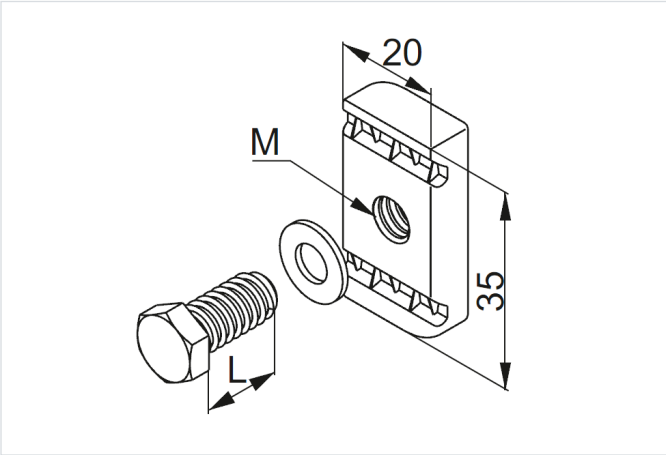

- Upevnenie prvkov konštrukcie k otvorenej strane nosných C-profilov alebo montážnych C-profilov

Materiál

- Oceľ so zinkovým lamelovým povlakom podľa
- STN EN ISO 10683:2014

Verzie

Symbol	Katalógové číslo	Rozmer M (mm)	Dĺžka L (mm)	Množstvo (ks)
SRM8x25 F	890102	8	25	100
SRM8x30 F	8901024	8	30	100
SRM10x30 F	6506513	10	30	100