SPV... Spona



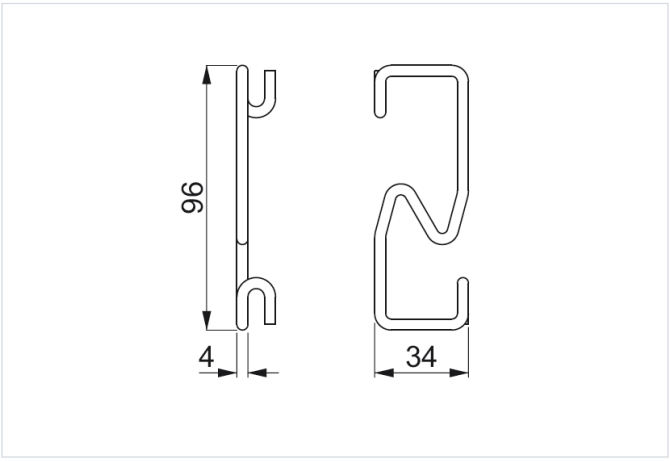

- Ochrana proti vypadnutiu káblov vedených vnútri C-profilu CWC100H50...MC alebo CWC100H50...NMC

Materiál

- Nerezová oceľ

Doplňujúce informácie

- Veľmi rýchla inštalácia a demontáž spony, ktorá umožňuje kábel pridať kedykoľvek
- Okrúhly prierez spony chráni káble pred poškodením
- Nízka hmotnosť umožňujúca preniesť veľké množstvo kusov jedným montážnikom
- Vyrobené z nerezovej ocele s veľmi dobrými antikoróznymi vlastnosťami a vysokou mechanickou pevnosťou
- Inštalácia možná kdekoľvek v C-profile CWC100H50...NMC

Verzie

Symbol	Katalógové číslo	Hmotnosť 1 ks (kg)	Množstvo (ks)
SPV	864205	0.03	100

Príklady použitia

