SMM... Skrutka (komplet) - žiarový zinok



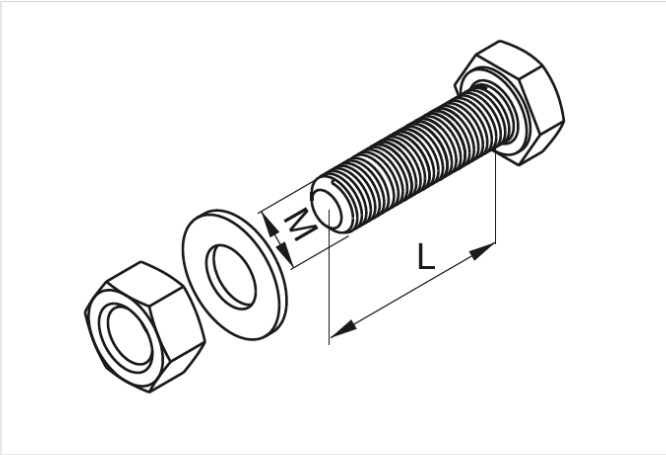

- Spájanie prvkov konštrukcie

Materiál

- Oceľ so zinkovým lamelovým povlakom podľa
- STN EN ISO 10683:2014

Verzie

Symbol	Katalógové číslo	Rozmer M (mm)	Dĺžka L (mm)	Množstvo (ks)
SMM8x16 F	6505414	8	16	100
SMM8x60 F	898660	8	60	100
SMM8x80 F	650548	8	80	100
SMM10x20 F	6508414	10	20	100
SMM10x70 F	65114197			100