SMHM10x... Kladivková skrutka - nerez A2 (1.4301)



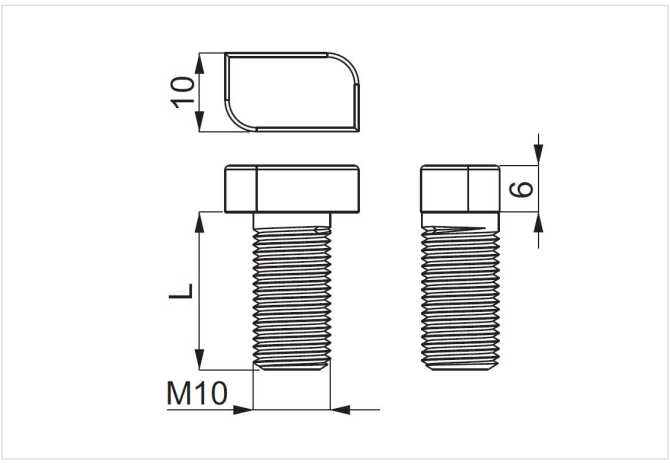

Nový výrobok: áno

- Upevnenie prvkov konštrukcie

Materiál

- E2 - Nerezová oceľ A2 (1.4301)

Doplňujúce informácie

Výhody:

- Geometria umožňujúca umiestnenie skrutky v ľubovoľnom mieste hliníkového profilu PAL... v drážke so šírkou
- 17,5 mm bez potreby posúvania po celej dĺžke
- Rýchla a stabilná montáž hliníkových profilov PAL... k strešným držiakom vďaka zaisteniu skrutiek v drážke profilov

POZOR!

- SKRUTKA SMHM10x25E DOSTUPNÁ OD 2. ŠTVRŤROKA 2024

Verzie

Symbol	Katalógové číslo	Rozmer M (mm)	Dĺžka L (mm)	Množstvo (ks)
SMHM10x25 E2	993321	10	25	100
SMHM10x33 E2	992521	10	33	100

Príklady použitia

