SMDP4,8x25E Samovrtná skrutka s jemným závitom a EPDM - nerez



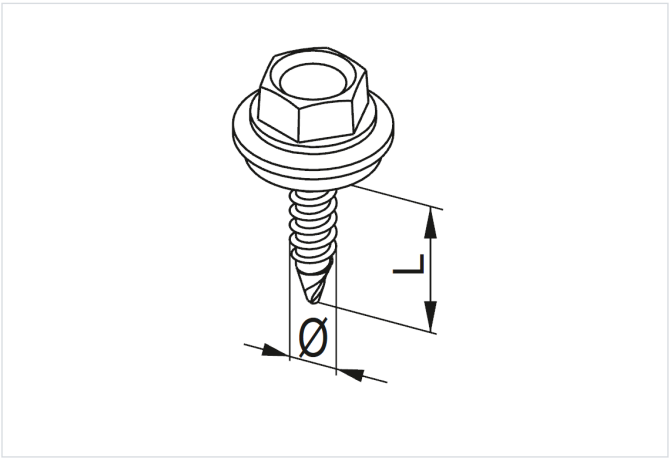

- Montáž veterných clôn ku konštrukcii.

Materiál

- E - Nerezová oceľ

Doplňujúce informácie

Výhody:

- Vyhotovenie z bimetalu: oceľ + nerezová oceľ + zinkový lamelový povlak
- Jemný závit zvyšujúci odolnosť proti vytrhnutiu

Verzie

Symbol	Katalógové číslo	Dĺžka L (mm)	Rozmer o (mm)	Množstvo (ks)
SMDP4,8x25 E	894819	25	4.80	200