PW8... Podložka - žiarový zinok



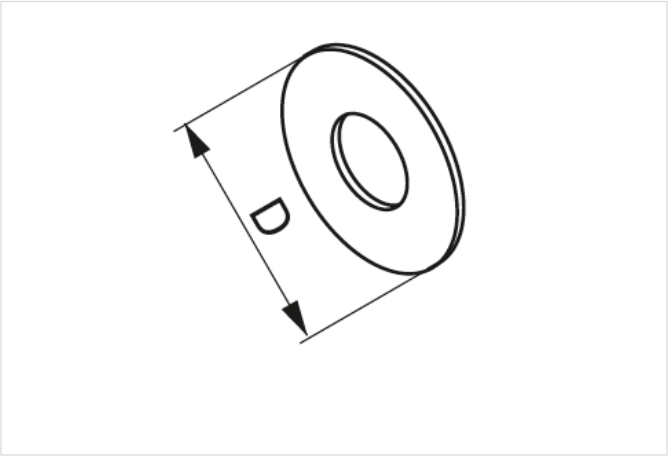

- Spájanie prvkov konštrukcie

Materiál

- Oceľ so zinkovým lamelovým povlakom podľa
- STN EN ISO 10683:2014

Verzie

Symbol	Katalógové číslo	Priemer D (mm)	Platí pre:	Množstvo (ks)
PW8 F	899080	24	M8	100