PUPK... Uzemňovacia podložka pre rámy fotovoltaických panelov

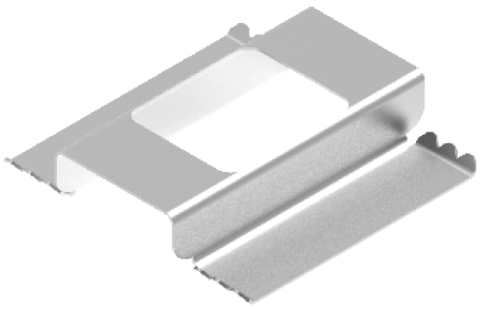

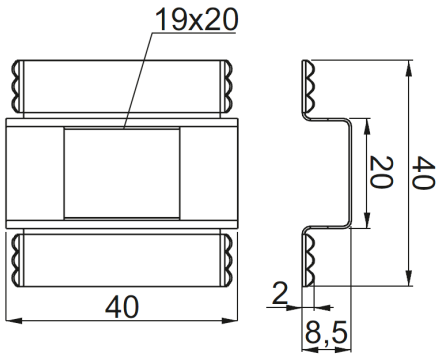

- Montáž na kontaktnej ploche medzi rámami panelov a nosným systémom s cieľom zaistiť elektrickú kontinuitu

Materiál

- Nerezová oceľ.

Doplňujúce informácie

- Nie je potrebné použiť uzemňovacie prepojenia vo forme káblov
- Umožňuje použitie klikacích stredných držiakov panelov
- Zvýšenie bezpečnosti
- Zaistená elektrická kontinuita

Verzie

Symbol	Katalógové číslo	Hmotnosť 1 ks (kg)	Množstvo (ks)
PUPK	897304	0.05	100

Príklady použitia

