PUFPK/PUFEPK Držiak panela stredový KLIK + uzem. podl.

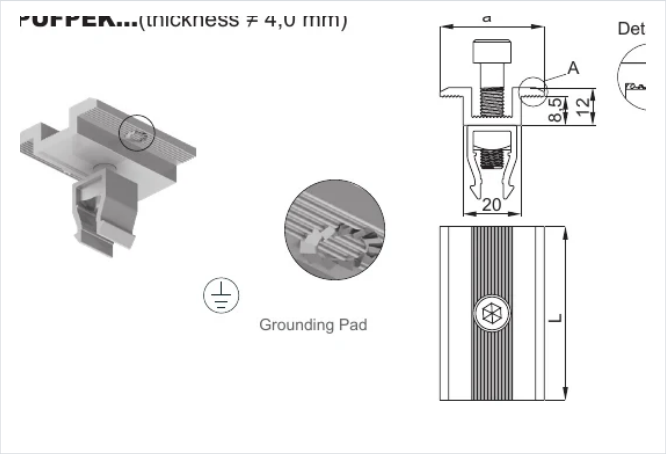

- Montáž FV panelov na hliníkové profily PAL..., hliníkové montážne lišty SM..., držiaky UPDMC a UPG...MC, profily PGTSMC a PGTSWZMC a skrutkované konštrukcie na ploché strechy.

Materiál

- Hliník (EN AW-6063) + nerezová oceľ M4

Na objednávku:

- L - lakovanie v čiernej farbe RAL9005

Výhody

- Zalisovaná nerezová ozubená podložka zabezpečuje elektrickú spojitosť medzi držiakom a FV panelom
- Upravený tvar západky KLIK zabezpečuje rýchlu a stabilnú montáž
- Držiaky v dvoch hrúbkach materiálu: 3 a 4 mm
- Súprava obsahuje svorku, imbusovú skrutku SAM8..., štvorcovú maticu NKWM8E a západku KLIK

Verzie

Symbol	Katalógové číslo	Hrúbka materiálu (mm)
PUFPK	898500	3
PUFEPK	898501	4

Príklady použitia

