PUFK... Držiak panela stredový KLIK

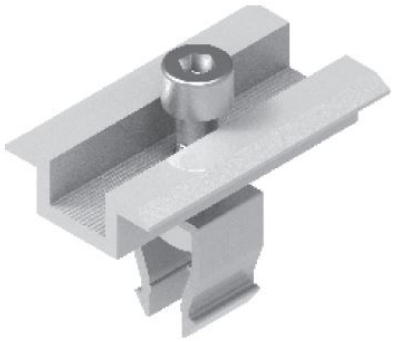

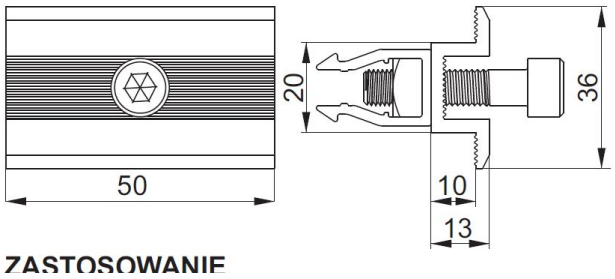

ZASTOSOWANIE

Hrúbka plechu: 3.0 mm

- Upevnenie FV panelov na hliníkové profily, hliníkové montážne lišty a držiaky UPDMC a UPG...MC

Materiál

- Hliník (EN AW-6063)

Dostupné povrchové úpravy:

- L - práškové lakovanie RAL9005

Doplňujúce informácie

- Súprava obsahuje svorku, skrutku SAM8..., štvorhrannú maticu NKWM8E a klipsu Klik

Výhody:

- Rýchla zacvakávacia montáž
- Možnosť montáže do líšt SM..., profilov PAL..., držiakov UPDMC a UPG...MC

Verzie

Symbol	Katalógové číslo	Hmotnosť 1 ks (kg)	Množstvo (ks)
PUFK	890300	0.04	50
PUFKL	890302	0.04	50

Príklady použitia

