# PUFE... Držiak panela stredový

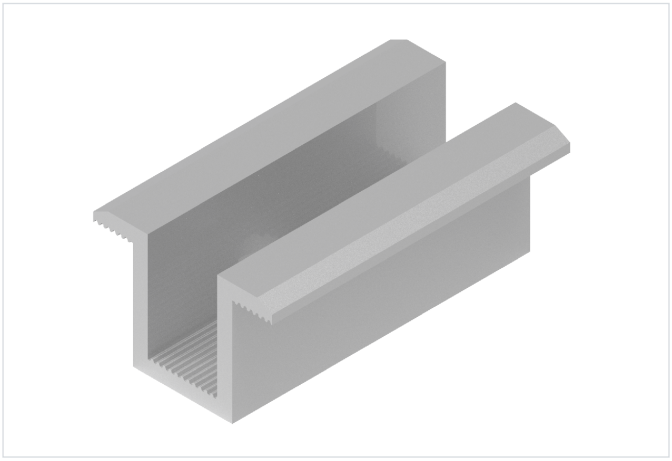

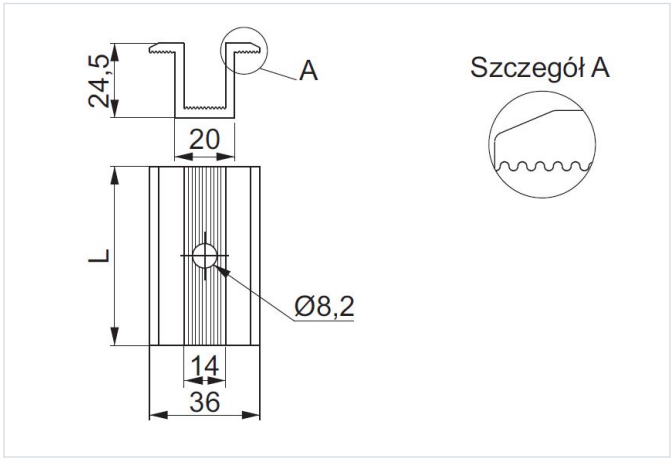


**Hrúbka plechu:** 4.0 mm
**Nový výrobok:** áno

- Upevnenie FV panelov na hliníkové profily
- PAL..., hliníkových montážnych líšt SM... a držiakov UPDMC a UPG...MC alebo profilov

## Materiál

- Hliník (EN AW-6005A)

Na objednávku:

- L - lakovanie v čiernej farbe RAL9005

## Doplňujúce informácie

Výhody:

- Zárezy zlepšujúce priľnavosť
- Pozdĺžne drážky v mieste dotlačenia panelu a styku svorky s profilom zvyšujú stabilitu upevnenia
- Špeciálny prierez zvyšujúci pevnosť prvku
- Dostupná možnosť lakovaného povlaku (v čiernej farbe RAL9005), použitie lakovaného povlaku zlepšuje estetiku konštrukcie pri použití čiernych rámov panelov
- Zvýšená hrúbka držiaka 4 mm
- Držiaky dostupné v 3 dĺžkach: 50, 75 a 100 mm

## Verzie

| Symbol | Katalógové číslo | Dĺžka L (mm) | Hmotnosť 1 ks (kg) | Množstvo (ks) |
|---|---|---|---|---|
| **PUFE50** | 897415 | 50 | 0.02 | 100 |
| **PUFE75** | 897416 | 75 | 0.03 | 100 |
| **PUFE100** | 897417 | 100 | 0.04 | 100 |

## Príklady použitia

